REMKO Smart-TČ

Generace tepelných čerpadel pro budoucnost

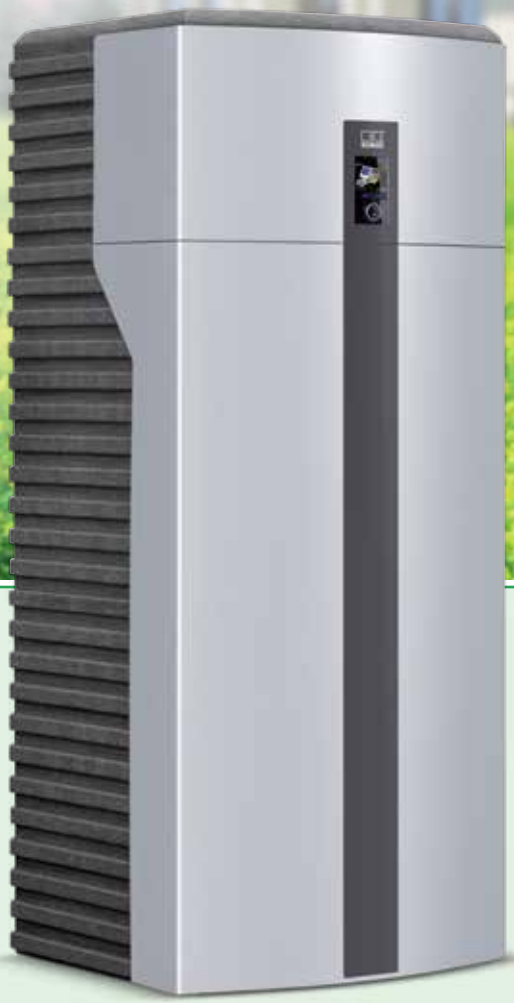

SG Ready
Smart Heat Pumps

Útulné teplo v zimě
Příjemné klima v létě

1-2013

Kvalita se systémem

REMKO – DODAVATEL SYSTÉMŮ ORIENTOVANÝ NA ZÁKAZNÍKY PO CELÝ ROK

Kvalita se systémem

KLIMATIZACE

Prostorové klimatizační přístroje
Mobilní klimatizační přístroje
Komfortní stacionární klimatizační přístroje

Klimatizační systémy na studenou vodu
Zdroje studené vody

TEPLO

Teplovzdušné topné systémy
Mobilní teplovzdušné topné automaty
Stacionární teplovzdušné topné automaty
Topný olej – plyn – elektřina

NOVÉ ENERGIE

Tepelná čerpadla
Invertorová tepelná čerpadla
Sady s tepelnými čerpadly
Solární systémy

VYSOUŠENÍ

Odvlhčovače
Mobilní odvlhčovače
Bazénové odvlhčovače

Nabídka pro celý rok

Přehled programu

Strana		Série
4-19	**Tepelná čerpadla**	
4-11	Princip funkce	WKF
12-13	Inteligentní regulace	Smart-Control
14-15	Technické údaje Smart-TČ	WKF-compact
16-17	Technické údaje Smart-TČ	WKF
18-35	**Sady s tepelnými čerpadly**	
18-29	Sady s tepelnými čerpadly	WKF
30-31	Solární kolektory	RSK
32-35	Sady tepelných čerpadel a solárních systémů	WKF
36-37	**Systémy zásobníků**	
38-41	**Příslušenství**	

EHPA / D-A-CH

European Quality Label for Heat Pumps

ehpa

Tepelná čerpadla přezkoušená v TÜV s pečetí jakosti a kvality EHPA

Inteligentní tepelná čerpadla Smart-TČ jsou uvedena v seznamu pečetí jakosti European Heat Pump Association (EHPA – dříve D-A-CH)! Invertorová tepelná čerpadla REMKO splňují vysoké mezinárodní standardy a garantují výkonové parametry, se kterými lze počítat!

NEZÁVISLE NA TOPNÉM OLEJI I PLYNU

Využívejte energii ze vzduchu celoročně

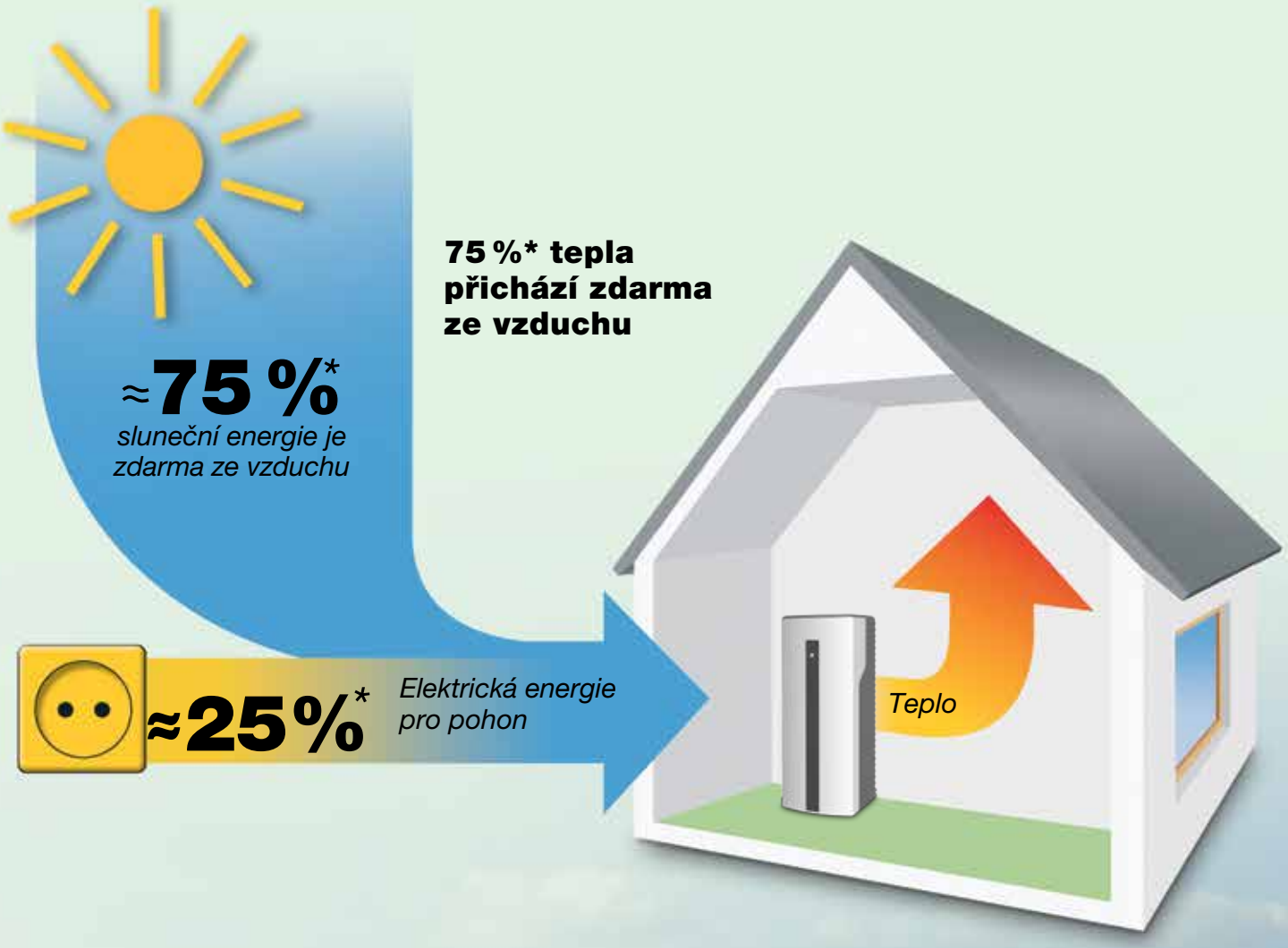

Výhody tepelných čerpadel jsou nasnadě

V porovnání s jinými topnými systémy se pořizovací náklady u tepelných čerpadel v novostavbách i ve staré zástavbě vracejí relativně rychle.

- Podstatně nižší spotřební a provozní náklady
- Skoro žádné náklady na údržbu
- Žádné náklady na komín a kominíka
- Žádné náklady na zásobníky
- Žádné náklady na prostory pro zásobníky
- Jednoduchá instalace

Nové dimenze v nezávislosti

Sluneční energie uložená ve vzduchu je nevyčerpatelným zdrojem energie bez vzniku emisí. Tepelná čerpadla získávají podstatnou část energie z okolního vzduchu. To funguje dokonce i v zimě při vnější teplotě až pod bodem mrazu. Je nutné dodat pouze elektrickou energii pro pohon.

* Poměr se může měnit podle vnější teploty a provozních podmínek. Přesné údaje o hodnotě COP naleznete v technických údajích.

MODERNÍ INVERTOROVÁ TECHNOLOGIE

Účinná a energeticky úsporná

Invertorová technika REMKO šetří náklady

S REMKO Smart-TČ jste se rozhodli pro technicky pokrokové řešení. To umožňuje moderní invertorová technika.

U tohoto do budoucnosti orientovaného technologického řešení se přizpůsobují otáčky kompresoru plynule a přesně potřebné potřebě chladu popř. tepla. Pomocí přesné a jemné regulace v porovnání se systémy bez invertorů dosahuje mimořádně energeticky úsporného a účinného provozu s vysokými ročními pracovními ukazateli.

Závěr:

Při vysoké potřebě pracuje tepelné čerpadlo intenzivněji, při menší potřebě se tepelné čerpadlo přepne na "úsporný plamínek".

To šetří náklady.

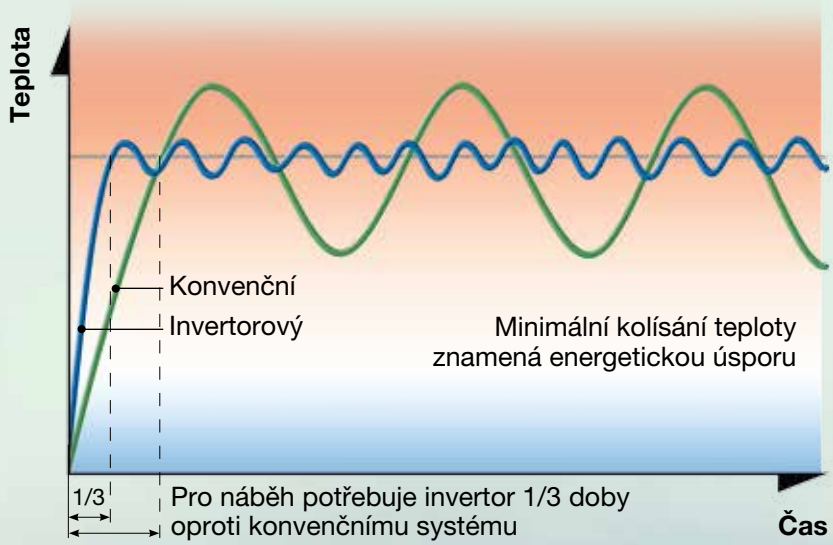

FUNKCE

REMKO Smart-TČ

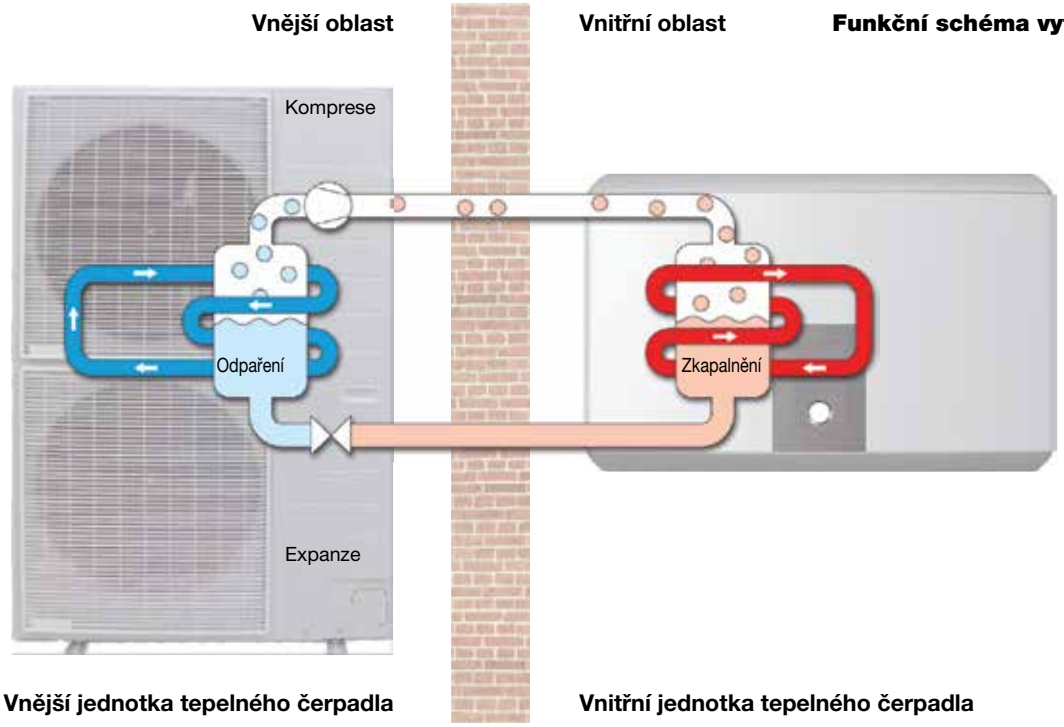

Technika tepelných čerpadel

Technika tepelného čerpadla může být porovnána s ledničkou - princip je však opačný. Teplo odebrané ze vzduchu se v okruhu chladiva zahřeje na vyšší teplotní hladinu a přenáší se do vnitřní jednotky.

Funkce vnitřní jednotky

Vnitřní jednotka přenáší v chladivu obsažené teplo do podlahového vytápění nebo do radiátorů instalovaných v budově. Pro chlazení se funkce tepelného čerpadla nyní obrátí.

Funkce vnější jednotky

Vnější jednotka si odebírá teplo ze vzduchu. Toto teplo se v okruhu chladiva zahřeje na vyšší teplotu a přenáší se na topnou vodu ve vnitřní jednotce. Otáčky kompresoru a stupeň ventilátoru se přizpůsobují přesně právě potřebné potřebě chladu popř. tepla.

MNOHOSTRANNĚ POUŽITELNÉ

Tepelná čerpadla v novostavbách nezávisle na topném oleji i plynu.

Tepelná čerpadla pro modernizaci starších budov. Kombinace se stávajícími zdroji tepla.

Tepelná čerpadla v průmyslu. Výrobní hala se vytápí a chladí aktivací betonového jádra.

Tepelná čerpadla pro dílenské kanceláře. Ideální prostorově úsporné řešení.

Série WKF

Jednodušeji to nejde. Vše je umístěno v jedné skříni. Vysoce účinná, regulovaná čerpadla topných okruhů, tepelné výměníky, různé armatury a regulace Smart-Control.

Série WKF-compact

přídavně s integrovaným zásobníkem teplé vody s objemem 300 l. Vše je umístěno v jedné skříni.

TEPELNÁ ČERPADLA REMKO SMART-TČ, KTERÁ SE PŘIZPŮSOBÍ SYSTÉMU

Kombinace s podlahovým vytápěním, moderními radiátory a stěnovým vytápěním

Ve spojení s podlahovým vytápěním dosahuje tepelné čerpadlo své nejvyšší účinnosti. S konvenčními moderními radiátory jsou provozní náklady nižší než u tepelných zdrojů s palivem topný olej nebo plyn. Příjemné teplo je zajištěno také při mimořádně nízkých vnějších teplotách.

Efektivní ohřev teplé vody

Integrovaný zásobník teplé vody s objemem 300l s velkým a dobře dimenzovaným tepelným výměníkem je u zařízení WKF-compact integrován v přístroji. Pro sérii WKF jsou k dispozici externí systémy zásobníků.

Kombinace se systémem zásobníků. Místo průniku a sloučení různých energetických systémů

Zásobníky jsou nabízeny v různých provedeních a velikostech. S možností připojení pro tepelné čerpadlo, solární systém a přípravu teplé vody je zásobník místem styku jednotlivých systémů.

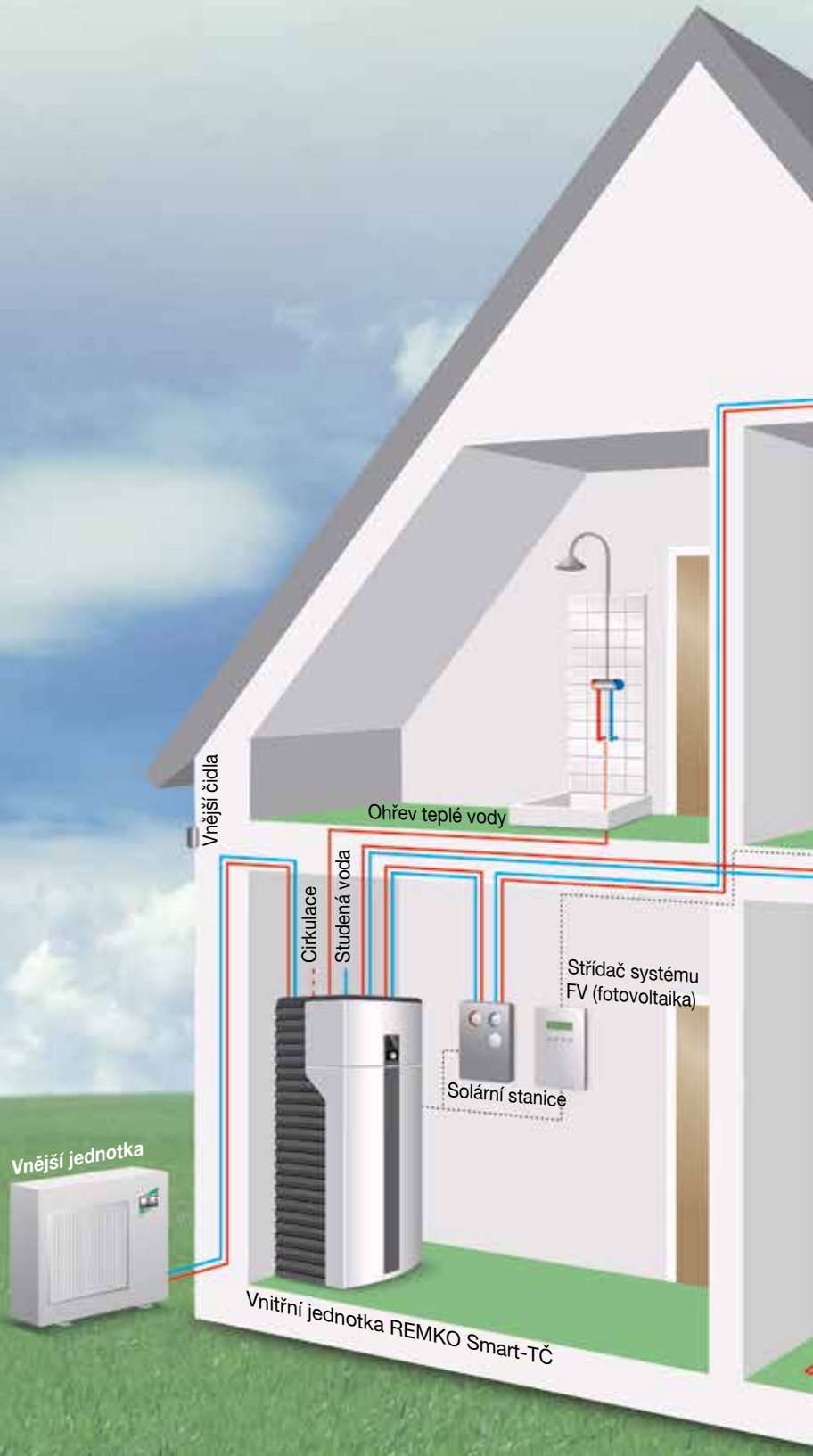

Průměrné teploty

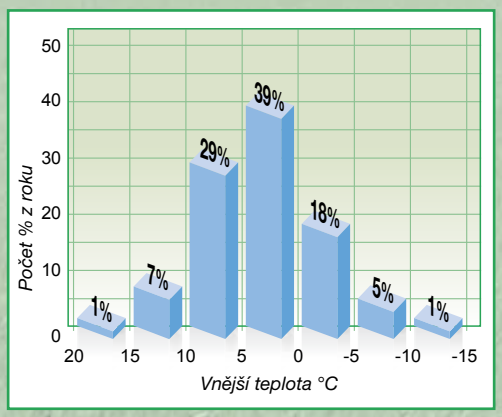

Kombinace se solárním systémem REMKO RSK pro ekonomickou přípravu teplé vody a pro podporu vytápění

Ideální kombinace pro maximální hospodárnost a šetrnost k životnímu prostředí. Přímá sluneční energie přebírá v ročním průměru vysokou procentuální hodnotu pro přípravu teplé vody.

Optimální využití proudu ze systému fotovoltaiky (FV)

Tepelná čerpadla REMKO Smart-TČ mohou být přednostně provozována s napájením z vlastního fotovoltaického zdroje. Tak lze odebírat méně drahého proudu ze sítě. Tím dochází k úspoře nákladů a klesá závislost na zvyšování cen energie.

Kombinace s jiným zdrojem tepla v bivalentním provozu

Pro pokrytí špičkových zatížení lze tepelné čerpadlo kombinovat s dalším zdrojem tepla. To mohou být např. plynové kotle nebo kotle na topný olej, které lze přímo připojit k vnitřní jednotce WKF.

Příjemný chlad v létě

V horkých dnech lze tepelné čerpadlo využít pro chlazení. Funkce tepelného čerpadla se nyní obrátí. Zařízení pro klimatizaci naleznete v programu příslušenství. Klimatizační zařízení pracují na bázi konvektorů. Technický princip klimatizačních zařízení je jednoduchý: Vzduch proudí přes uvnitř umístěný tepelný výměník a přitom jej zahřívá nebo chladí.

Stropní kazety REMKO

Nástěnné jednotky REMKO

Nástěnné jednotky REMKO

REMKO Smart-TČ SÉRIE WKF-compact

Tepelná čerpadla s integrovaným zásobníkem teplé vody pro vysoký komfort dodávky teplé vody

Třída compact šetří místo a rozsah instalace

Tepelná čerpadla REMKO Smart-TČ jsou zvláště vhodná pro novostavby v kombinaci s podlahovým vytápěním. Díky kompaktní konstrukci nevyžaduje série WKF-compact velkou instalační plochu. Tím dochází k úspoře místa v prostoru pro instalaci. Náklady na instalaci jsou sníženy vysokým podílem předem smontovaných komponentů.

Profitujte z jeho výhod

- Topení a chlazení
- Malé investiční náklady
- Provoz s modulací výkonu díky moderní invertorové technologii
- Nízké provozní náklady díky vysoké hodnotě COP (viz technické údaje)
- Připraven pro začlenění solárního systému do ohřevu teplé vody
- Instalace s jednoduchou montáží. Veškeré přípojky jsou nahoře
- Inteligentní logika odtávání
- Vyšší komfort přípravy teplé vody díky použití integrovaného emailovaného zásobníku teplé vody s objemem 300 l (BEVB 1,46 kWh/den)
- Možnost použití inteligentní regulace Smart-Control s inteligentní napájecí sítí Smart-Grid
- Uvádění do provozu je možné v rámci technických služeb REMKO
- Integrované čerpadlo topného okruhu pro napájení topného systému
- Integrovaný elektronický obtokový ventil pro zajištění minimálního průtočného množství

Skříň vyrobena z EPP

Díky důslednému použití tvarových dílů z EPP je zvýšena tepelná izolace, a tak jsou minimalizovány energetické ztráty. Kromě toho vznikají značné výhody z hlediska hmotnosti. Přední strana sestávající z lakovaného designového panelu.

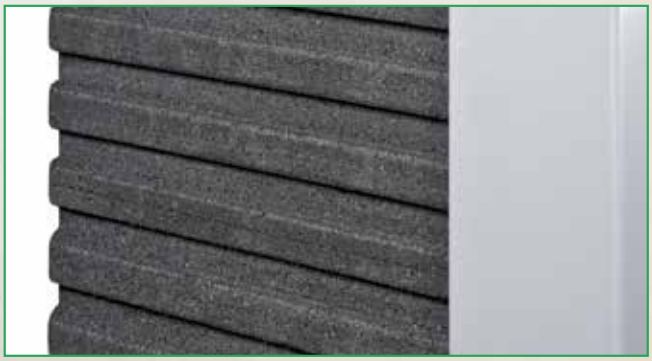

Příjemné teplo v zimě a příjemné klima v létě

Zimy bývají teplejší a léta přímo horká. Teploty přesahující +30 °C nejsou v létě nic neobvyklého. Vedle topení má stále důležitější roli také chlazení. O důvod více instalovat REMKO tepelné čerpadlo. V zimě pracuje tepelné čerpadlo jako energeticky účinné topení, v létě zajišťuje systém vedoucí vodu komfortní klimatizování.

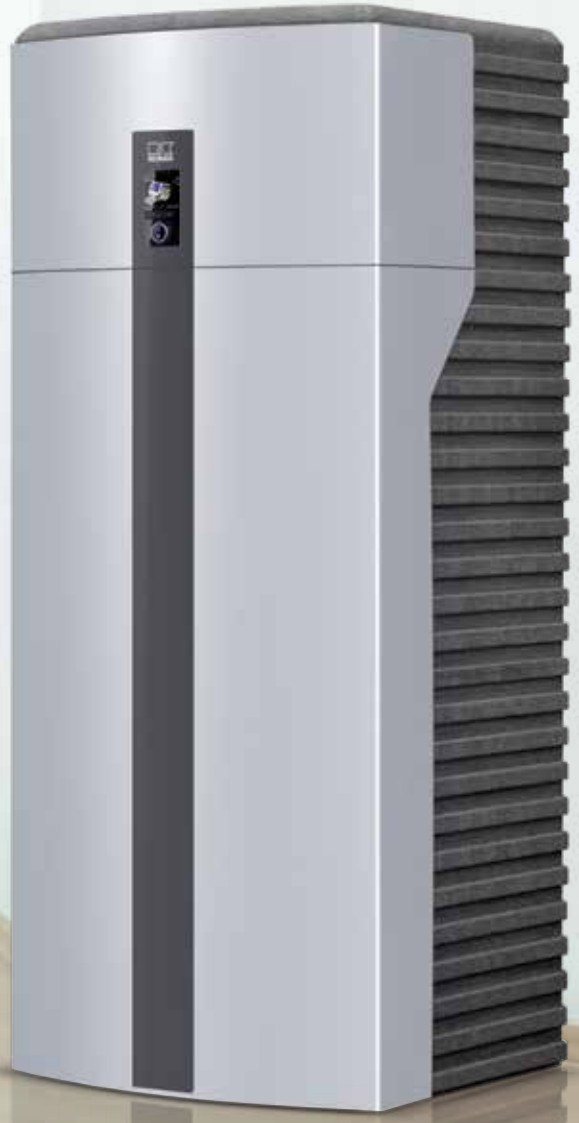

Výhody při instalaci vnějších jednotek

Díky tomu, že část systému je umístěna mimo objekt, dochází ke značné úspoře prostoru v kotelně nebo ve sklepě. Můžete tak sklepní prostory využívat pro jiné účely jako například místnost pro party nebo saunu.

Vnější jednotky WKF

Série WKF-compact s integrovaným zásobníkem teplé vody s objemem 300l a výkonem 1,1 až 17,7 kW

REMKO Smart-Control

Inteligentní regulace spojuje komfort a energetickou účinnost

Multitalent zajišťuje kompletní management energie

Inteligentní regulace Smart-Control je efektivním celkovým systémem. K dispozici je možnost spojení se všemi regeneračními zdroji energií. Může tedy jít o tepelná čerpadla, solární energii nebo fotovoltaiku. Do systému lze začlenit vše. Možné je také použití v inteligentní napájecí síti Smart-Grid.

Obsluha je mimořádně flexibilní

Barevný displej indikuje příslušné provozní stavy. To uživateli usnadňuje rozpoznání jednotlivých provozních situací. Multitalent Smart-Control lze také jako dálkové ovládání umístit kdekoliv v objektu. Software Smart-Control s textovými menu a asistent CheckServ podporuje servisní personál při uvádění do provozu a při údržbě.

Multitalent Smart-Control s nekonečným množstvím výhod

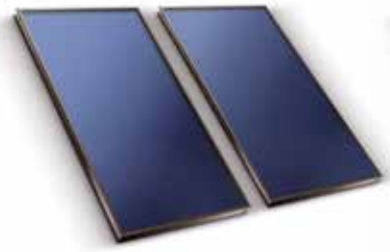

Připojení solárního systému

Začlenění fotovoltaického výkonu do systému

Začlenění klimatizace do systému

Možnost připojení více zdrojů tepla

SG Ready
Smart Heat Pumps

Multitalent Smart-Control je koncipován pro použití v inteligentní napájecí síti Smart-Grid.

Přehledné a intuitivní vedeni v menu

- Základní obrazovka pro rychlou kontrolu často používaných funkcí
- Energetické bilance, diagramy a animace na barevném displeji
- Trvalé sledování funkcí všech relevantních parametrů
- Možnost vzdáleného zásahu přes rozhraní
- Objemový průtok se přizpůsobí automaticky potřebě tepla, a tak je optimalizována účinnost

Inovační koncepce obsluhy

Jednoduché ovládání pomocí Softkeys a otočného knoflíku

Stav obsluhy přes centrální informační tlačítko

Software s textovými menu a instalačním asistentem

Externí datová paměť

REMKO Smart-TČ

Série WKF-compact

Třída compact šetří místo a rozsah instalace

Díky kompaktní konstrukci a integrovaným dílům nevyžaduje série WKF-compact velkou instalační plochu. Ve spojení s podlahovým vytápěním je toto zařízení zvláště vhodné pro novostavby. Tím dochází k úspoře místa v prostoru pro instalaci. Náklady na instalaci jsou sníženy vysokým podílem předem smontovaných komponentů.

Rozsah dodávky

- Inteligentní regulace REMKO Smart-Control
- Vnitřní jednotka s vysoce účinným emailovaným zásobníkem teplé vody s objemem 300 l
- Vnější jednotka s invertorovou technikou
- Regulované čerpadlo topného okruhu s vysokou účinností
- Sada pro ohřev teplé vody včetně 3cestného přepínacího ventilu
- Filtr pro zachycení nečistot 1“
- 2 uzavírací ventily 1“ a teploměr
- Pojistná skupina s SIV, automatický odvzdušňovač a manometr
- Vnější čidlo/ponorné čidlo
- Elektricky regulovaný směšovač obtoku
- Připraven pro solární ohřev teplé vody

Profitujte z jeho výhod

- Malé investiční náklady
- Provoz s modulací výkonu díky moderní invertorové technologii
- Nízké provozní náklady díky vysoké hodnotě COP (viz technické údaje)
- Připraven pro začlenění solárního systému do ohřevu teplé vody
- Instalace s jednoduchou montáží. Veškeré přípojky jsou nahoře
- Topení a chlazení
- Vysoký komfort přípravy teplé vody přes integrovaný emailovaný zásobník s objemem 300 litrů
- Extrémně nízké ztráty vyzařováním tepla u zásobníku teplé vody BEVB 1,46 kWh/den
- Inteligentní regulace Smart-Control. Možnost použití v inteligentní napájecí síti Smart-Grid
- Uvádění do provozu je možné v rámci technických služeb REMKO
- Integrované čerpadlo topného okruhu pro napájení topného systému
- Integrovaný elektronický obtokový ventil pro zajištění minimálního průtočného množství
- Inteligentní logika odtávání
- Možnost monoenergetického provozu s REMKO Smart-Serv nebo bivalentního provozu s REMKO Smart-BVT

Technické údaje

Oblast použití topení		4-7 kW	8-11 kW	12-18 kW
Konstrukční řada		**WKF 85 compact**	**WKF 120 compact**	**WKF 180 compact**
Provedení		singlesplit	singlesplit	singlesplit
Provozní režim		topení/chlazení	topení/chlazení	topení/chlazení
Přezkoušení		EHPA	EHPA	EHPA
Invertorová technika		série	série	série
Systém		vzduch/voda	vzduch/voda	vzduch/voda
Příprava teplé vody		série	série	série
Integrovaný zásobník teplé vody		300 l	300 l	300 l
Topný výkon min./max.	kW	1,1 - 9,3	2,5 - 12,5	3,1 - 17,7
Topný výkon / COP při A7/W35	kW / -[1]	7,97 / 4,4	9,86 / 4,4	14,02 / 4,5
Topný výkon / COP při A2/W35	kW / -[1]	4,87 / 3,3	6,95 / 3,6	9,32 / 3,5
Topný výkon / COP při A27/W35	kW / -[1]	4,31 / 2,8	6,14 / 2,9	8,20 / 2,9
Chladicí výkon min./max.	kW	1,6 - 9,5	3,3 - 11,9	5,5 - 14,0
Chladicí výkon / EER při A35/W7	kW / -[2]	5,60 / 3,0	6,79 / 2,3	12,20 / 2,6
Chladicí výkon / EER při A35/W18	kW / -[2]	7,47 / 3,9	5,30 / 3,7	12,77 / 3,8
Chladicí výkon / EER při A27/W18	kW / -[2]	6,90 / 4,4	9,46 / 3,6	18,20 / 4,1
Max. ztráta externího tlaku (topný systém)	kPa	80	80	80
Plocha tepelného výměníku zásobníku teplé vody	m²	3,5	3,5	3,5
Hranice použití při topení	°C	-20 až +45	-20 až +45	-20 až +45
Hranice použití při chlazení	°C	+15 až + 45	+15 až + 45	+15 až + 45
Teplota v náběhu teplé vody	°C	+ 50	+ 55	+ 55
Chladivo		R 410A	R 410A	R 410A
Základní plnicí množství chladiva	kg	1,9	2,0	2,85
Přípojky chladiva	palce	3/8 / 5/8	3/8 / 5/8	3/8 / 5/8
Max. délka vedení chladiva	m	50	50	75
Max. výška vedení chladiva	m	30	30	30
Napájecí napětí	V/Hz	230/1~/50	230/1~/50	400/3~/50
Jmenovitý příkon u A7/W35	kW	1,85	2,26	3,18
Jmenovitý odběr proudu u A7/W35	A	7,0	9,8	4,6
Jištění ze strany stavby (vnější jednotka)	A setrvačná	16	20	3x16
Jmenovitý průtok vody při Δt 5 K	m³/h	1,38	1,7	2,4
Max. provozní tlak vody	bar	3,0	3,0	3,0
Hydraulické přípojky náběh/zpětné vedení	palce	1“ AG	1“ AG	1“ AG
Hladina akustického výkonu LwA (vnější jednotka)	dB(A)	64,0	67,9	68,3
Hladina akustického tlaku LpA 1 m (vnější jednotka) volné prostranství	dB(A)	50/38/32 3)	53/42/36 3)	54/43/36 3)
Sériový barevný tón vnější jednotky		šedobílá	šedobílá	šedobílá
Rozměry vnitřní jednotky výška/šířka/hloubka	mm	1928/800/790	1928/800/790	1928/800/790
Rozměry vnější jednotky výška/šířka/hloubka	mm	800/880/310	1010/940/330	1430/940/330
Hmotnost vnitřní/vnější jednotky	kg	236/57	238/74	240/100
Konstrukční řada		**WKF 85 compact**	**WKF 120 compact**	**WKF 180 compact**
Obj. č.		255010	255020	255030
S-LINE Sériový barevný tón vnější jednotky: stříbrná Obj. č.		255015	255025	255035

[1] COP = coefficient of performance (koeficient topného výkonu) dle EN 14511, přezkoušen TÜV

[2] EER = Energy efficiency ratio (koeficient chladicího výkonu) dle EN 14511

[3] Údaje pro vnější jednotku ve vzdálenosti 1 m/5 m/10 m

Příslušenství

Konstrukční řada	WKF 85 compact	WKF 120 compact	WKF 180 compact
REMKO Smart-Count Z výroby instalovaný měřič množství tepla	259010	259010	259010
REMKO Smart-BVT Jednotka potrubí BVT, 3cestný přepínací ventil pro začlenění druhého zdroje tepla (max. 20 kW) bez oběhového čerpadla, bivalentní alternativní provoz **Pokyn:** Není možná kombinace s REMKO Smart-BVT. Možné jen v kombinaci s akumulačním zásobníkem	259011	259012	259013
REMKO Smart-Serv Inteligentní prevence, vestavěné topné tyče s příkonem 9 kW pro monoenergetický provoz včetně funkce nouzového vytápění. **Pokyn:** Není možná kombinace s REMKO Smart-BVT.	259021	259022	259023

Viz příslušenství na straně 38.

REMKO Smart-TČ

Série WKF

Jednodušeji to nejde.
Vše je kompletně v jediné vnitřní jednotce

Vše je umístěno v jedné skříni: Vysoce účinná oběhová čerpadla, tepelné výměníky, různé armatury a regulace Smart-Control. Ve spojení se stávajícím systémem zásobníku je série WKF perfektně vhodná pro novostavby i sanování staveb.

Rozsah dodávky

- Inteligentní regulace REMKO Smart-Control
- Vnitřní jednotka
- Vnější jednotka s invertorovou technikou
- Regulované čerpadlo topného okruhu s vysokou účinností
- Filtr pro zachycení nečistot 1“
- 2 uzavírací ventily 1“ a teploměr
- Pojistná skupina s SIV, automatický odvzdušňovač a manometr
- Vnější čidlo/ponorné čidlo
- Elektricky regulovaný směšovač obtoku

Profitujte z jeho výhod

- Malé investiční náklady
- Smart invertor. Provoz s modulovaným výkonem, šetří náklady
- Nízké provozní náklady díky vysoké hodnotě COP (viz technické údaje)
- Topení a chlazení
- Instalace s jednoduchou montáží. Všechny přípojky nahoře
- Inteligentní regulace Smart-Control. Možnost použití v inteligentní napájecí síti Smart-Grid
- Uvádění do provozu je možné v rámci technických služeb REMKO
- Možnost monoenergetického provozu s REMKO Smart-Serv nebo bivalentního provozu s REMKO Smart-BVT

Technické údaje

Oblast použití topení		4-7 kW	8-11 kW	12-18 kW	18-30 kW
Konstrukční řada		**WKF 85**	**WKF 120**	**WKF 180**	**WKF 180 DUO**
Provedení		singlesplit	singlesplit	singlesplit	Duo Split
Provozní režim		topení/chlazení	topení/chlazení	topení/chlazení	topení/chlazení
Přezkoušení		EHPA	EHPA	EHPA	EHPA
Invertorová technika		série	série	série	série
Systém		vzduch/voda	vzduch/voda	vzduch/voda	vzduch/voda
Akumulační zásobník pro hydraulické oddělení objemových průtoků		volitelné	volitelné	volitelné	volitelné
3cestný ventil pro externí zásobník teplé vody		volitelné	volitelné	volitelné	volitelné
Topný výkon min./max.	kW	1,1 - 9,3	2,5 - 12,5	3,1 - 17,7	6,2 - 35,4
Topný výkon / COP při A7/W35	kW / -[1]	7,97 / 4,4	9,86 / 4,4	14,02 / 4,5	28,04 / 4,5
Topný výkon / COP při A2/W35	kW / -[1]	4,87 / 3,3	6,95 / 3,6	9,32 / 3,5	18,64 / 3,5
Topný výkon / COP při A-7/W35	kW / -[1]	4,31 / 2,8	6,14 / 2,9	8,20 / 2,9	16,40 / 2,9
Chladicí výkon min./max.	kW	1,6 - 9,5	3,3 - 11,9	5,5 - 14,0	11,0 - 28,0
Chladicí výkon / EER při A35/W7	kW / -[2]	5,60 / 3,0	6,79 / 2,3	12,20 / 2,6	24,40 / 2,6
Chladicí výkon / EER při A35/W18	kW / -[2]	7,47 / 3,9	5,30 / 3,7	12,77 / 3,8	25,54 / 3,8
Chladicí výkon / EER při A27/W18	kW / -[2]	6,90 / 4,4	9,46 / 3,6	18,20 / 4,1	36,40 / 4,1
Max. ztráta externího tlaku (topný systém)	kPa	80	80	80	80
Hranice použití při topení	°C	-20 až +45	-20 až +45	-20 až +45	-20 až +45
Hranice použití při chlazení	°C	+15 až + 45	+15 až + 45	+15 až + 45	+15 až + 45
Max. teplota v náběhu topné vody	°C	+ 50	+ 55	+ 55	+ 55
Chladivo		R 410A	R 410A	R 410A	R 410A
Základní plnicí množství chladiva	kg	1,9	2,0	2,85	2x2,85
Přípojky chladiva	palce	3/8 / 5/8	3/8 / 5/8	3/8 / 5/8	2 x 3/8 / 5/8
Max. délka vedení chladiva	m	50	50	75	75
Max. výška vedení chladiva	m	30	30	30	30
Napájecí napětí	V/Hz	230/1~/50	230/1~/50	400/3~/50	2x400/3~/50
Jmenovitý příkon u A7/W35	kW	1,82	2,22	3,09	2x3,09
Jmenovitý odběr proudu u A7/W35	A	8,58	10,44	5,02	2x5,02
Jištění ze strany stavby (vnější jednotka)	A setrvačná	16	20	3x16	6x16
Jmenovitý průtok vody při Δt 5 K	m³/h	1,38	1,7	2,4	2x2,4
Max. provozní tlak vody	bar	3,0	3,0	3,0	3,0
Hydraulické přípojky náběh/zpětné vedení	palce	1“ AG	1“ AG	1“ AG	1¼“ AG
Hladina akustického výkonu LwA (vnější jednotka)	dB(A)	64,0	67,9	68,3	68,3
Hladina akustického tlaku LpA (vnější jednotka) volné prostranství [3]	dB(A)	50/38/32	53/42/36	54/43/36	54/43/36
Sériový barevný tón vnější jednotky		šedobílá	šedobílá	šedobílá	šedobílá
Rozměry vnitřní jednotky výška/šířka/hloubka	mm	500/800/500	500/800/500	500/800/500	500/800/500
Rozměry vnější jednotky výška/šířka/hloubka	mm	800/880/310	1010/940/330	1430/940/330	1430/940/330
Hmotnost vnitřní/vnější jednotky	kg	41/57	43/74	45/100	80/2 x 100
Konstrukční řada		**WKF 85**	**WKF 120**	**WKF 180**	**WKF 180 DUO**
Obj. č.		255040	255050	255060	255070
S-LINE Sériový barevný tón vnější jednotky: stříbrná					dodávka od 11/2013
Obj. č.		255045	255055	255065	255075

[1] COP = coefficient of performance (koeficient topného výkonu) dle EN 14511, přezkoušen TÜV

[2] EER = Energy efficiency ratio (koeficient chladicího výkonu) dle EN 14511

[3] Údaje pro vnější jednotku ve vzdálenosti 1 m/5 m/10 m

Příslušenství

Konstrukční řada	WKF 85	WKF 120	WKF 180	WKF 180 DUO
REMKO Smart-Count Z výroby instalovaný měřič množství tepla	259010	259010	259010	259010
REMKO Smart-BVT Jednotka potrubí BVT, 3cestný přepínací ventil pro začlenění druhého zdroje tepla (max. 20 kW) bez oběhového čerpadla, bivalentní alternativní provoz **Pokyn:** Není možná kombinace s REMKO Smart-BVT. Možné jen v kombinaci s akumulačním zásobníkem	259014	259015	259016	259017
REMKO Smart-Serv Inteligentní prevence, vestavěné topné tyče s příkonem 9 kW pro monoenergetický provoz včetně funkce nouzového vytápění. **Pokyn:** Není možná kombinace s REMKO Smart-BVT	259024	259025	259026	259027

Viz příslušenství na straně 38

SADY S TEPELNÝMI ČERPADLY

Typ Stuttgart

Sada tepelného čerpadla typ Stuttgart pro sérii zařízení WKF 85-180 compact

Pokud je určeno tepelné čerpadlo jako jediný tepelný zdroj, tak je tato sada tepelného čerpadla ideálním řešením. Ve spojení s podlahovým vytápěním je toto zařízení zvláště vhodné pro novostavby. Vedle funkce topení lze v případě potřeby realizovat také funkci chlazení. Ohřev teplé vody se provádí v této sadě pomocí vysoce výkonného zásobníku teplé vody s objemem 300 litrů. Touto kompaktní konstrukcí se dosáhne mimořádně nízkého rozsahu instalace. Vysoce účinné, regulované čerpadlo topného okruhu ve vnitřní jednotce dokáže přímo napájet topný okruh topnou vodou.

Sada sestávající z:

Vana zachycení kondenzátu pro vnější jednotku s odlučovačem oleje

- **Sada sestávající z:**
- Vnitřní jednotka s integrovaným zásobníkem teplé vody s objemem 300 l
- Vnější jednotka
- Vana zachycení kondenzátu včetně odlučovače oleje pro vnější jednotku

Rozsah dodávky viz strana 14

Hydraulické schéma Stuttgart (příklad pro monoenergetický provozní režim)

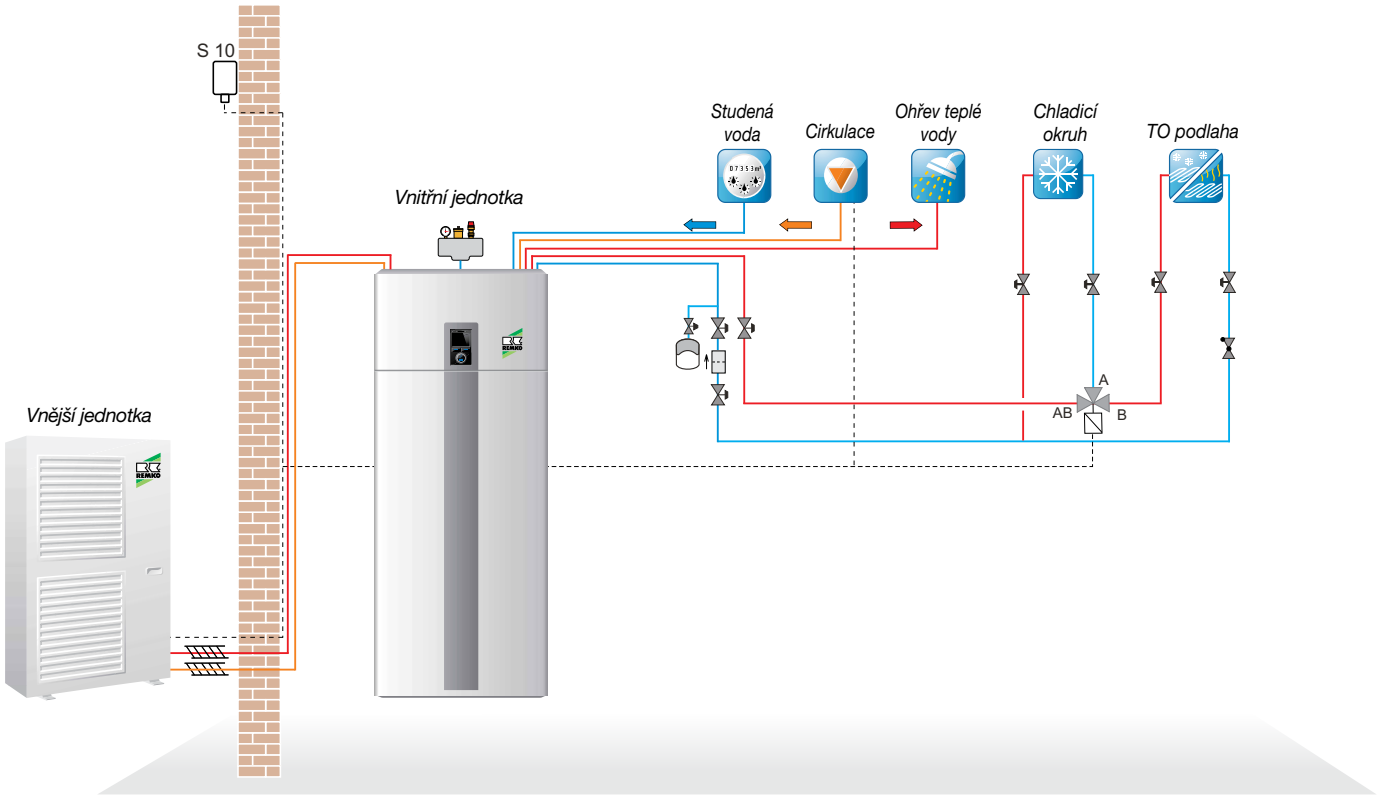

Ohřev teplé vody

Topení

Chlazení

Podlahové chlazení
Podlahové topení

Technické údaje

Sada tepelného čerpadla - typ Stuttgart		WKF 85 compact	WKF 120 compact	WKF 180 compact
Topný výkon min./max.	kW	1,1 - 9,3	2,5 - 12,5	3,1 - 17,7
Chladicí výkon min./max.	kW	1,6 - 9,5	3,3 - 11,9	5,5 - 14,0
Max. ztráta externího tlaku	kPa	80	80	80
Konstrukční řada		**WKF 85 compact**	**WKF 120 compact**	**WKF 180 compact**
Obj. č.		256010	256015	256020

Příslušenství

Konstrukční řada	WKF 85 compact	WKF 120 compact	WKF 180 compact
REMKO Smart-Count Z výroby instalovaný měřič množství tepla	259010	259010	259010
REMKO Smart-Serv Inteligentní prevence, vestavěné topné tyče s příkonem 9 kW pro monoenergetický provoz včetně funkce nouzového vytápění.	259021	259022	259023

Viz příslušenství na straně 38.

SADY S TEPELNÝMI ČERPADLY

Typ Mannheim

Sada tepelného čerpadla typu Mannheim pro sérii zařízení WKF 85-180 compact

Tato sada tepelného čerpadla je koncipována pro uživatele, kteří chtějí využívat tepelné čerpadlo v kombinaci s konvenčním zdrojem tepla (bivalentně, alternativně). Přídavný zásobník KPS 300 slouží k hydraulickému oddělení u větších objemových průtoků. Přídavně lze v případě potřeby v létě aktivovat funkci chlazení. Ohřev teplé vody se provádí v této sadě pomocí vysoce výkonného zásobníku teplé vody s objemem 300 litrů. Touto kompaktní konstrukcí se dosáhne mimořádně nízkého rozsahu instalace. Separátní čerpadlové skupiny (volitelné objednání) pro topné okruhy HGU/HGM jsou v případě potřeby vybaveny regulovanými vysoce účinnými čerpadly (0 - 10 V)

Sada sestávající z:

Vana zachycení kondenzátu pro vnější jednotku s odlučovačem oleje

Akumulační zásobník pro chladicí a topnou vodu KPS 300 (300 l)

- **Sada sestávající z:**
- Vnitřní jednotka s integrovaným zásobníkem teplé vody s objemem 300 l
- Vnější jednotka
- Vana zachycení kondenzátu včetně odlučovače oleje pro vnější jednotku
- Akumulační zásobník pro chladicí a topnou vodu KPS 300 (300 litrů)

Rozsah dodávky viz strana 14

Hydraulické schéma Mannheim (příklad pro monoenergetický provozní režim)

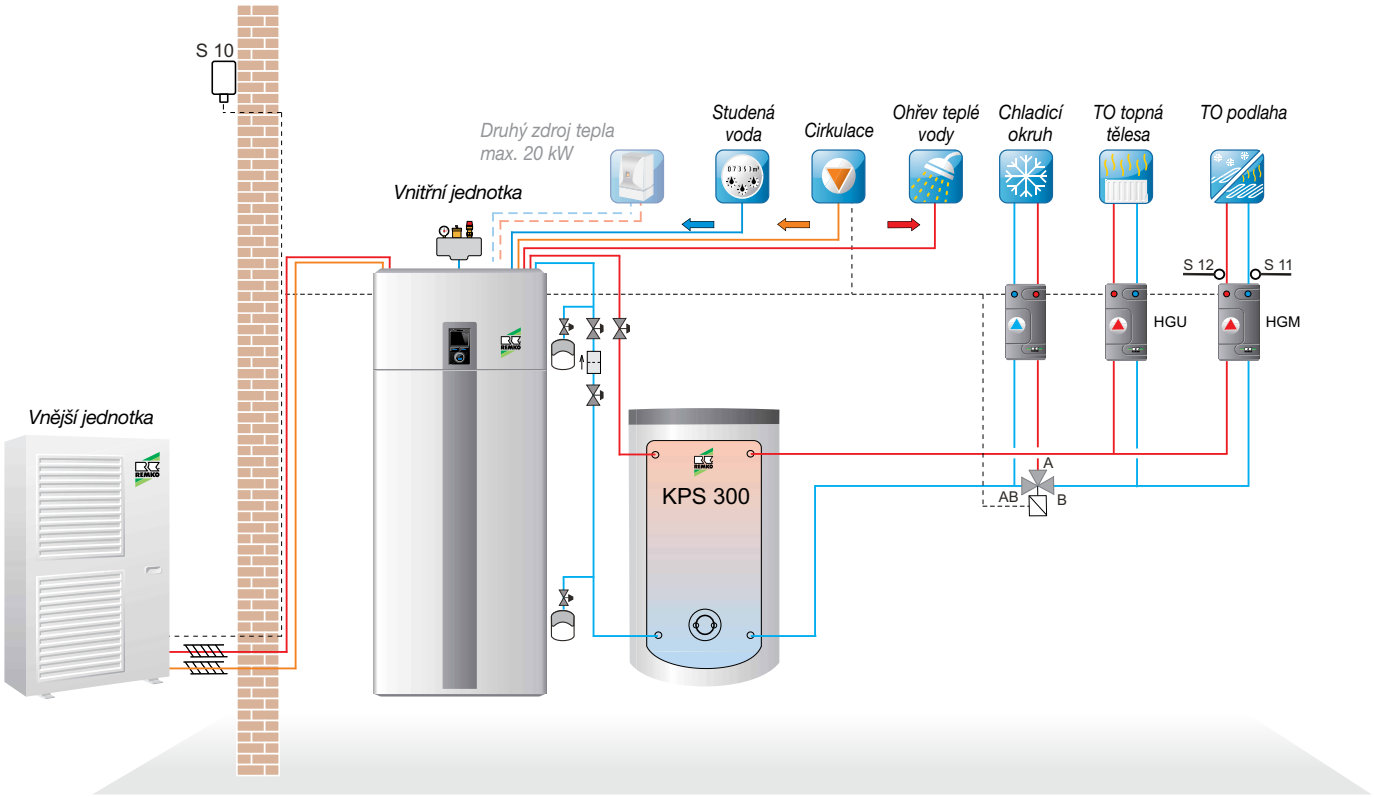

Ohřev teplé vody

Topení

Chlazení

Podlahové chlazení
Podlahové topení

Bivalentní

Technické údaje

Sada tepelného čerpadla - typ Mannheim		WKF 85 compact	WKF 120 compact	WKF 180 compact
Topný výkon min./max.	kW	1,1 - 9,3	2,5 - 12,5	3,1 - 17,7
Chladicí výkon min./max.	kW	1,6 - 9,5	3,3 - 11,9	5,5 - 14,0
Max. ztráta externího tlaku	kPa	80	80	80
Konstrukční řada		**WKF 85 compact**	**WKF 120 compact**	**WKF 180 compact**
Obj. č.		256025	256030	256035

Příslušenství

Konstrukční řada	WKF 85 compact	WKF 120 compact	WKF 180 compact
REMKO Smart-Count Z výroby instalovaný měřič množství tepla	259010	259010	259010
REMKO Smart-BVT Jednotka potrubí BVT, 3cestný přepínací ventil pro začlenění druhého zdroje tepla (max. 20 kW) bez oběhového čerpadla, bivalentní alternativní provoz **Pokyn:** Není možná kombinace s REMKO Smart-BVT. Možné jen v kombinaci s akumulačním zásobníkem.	259011	259012	259013
Sada čerpadla topného okruhu HGU Skupina čerpadla topného okruhu s regulovanými otáčkami (0 - 10 V)/nesměšované	259035	259035	259035
Sada čerpadla topného okruhu HGM Skupina čerpadla topného okruhu s regulovanými otáčkami (0 - 10 V)/směšované	259036	259036	259036

Viz příslušenství na straně 38.

SADY S TEPELNÝMI ČERPADLY

Typ Köln

Sada tepelného čerpadla typu Köln pro sérii zařízení WKF 85-180

Tato sada tepelného čerpadla je koncipována pro uživatele, kteří chtějí přednostně topit. Přídavný zásobník KPS 300 slouží k hydraulickému oddělení u větších objemových průtoků. Přídavně lze v případě potřeby v létě aktivovat funkci chlazení. Ohřev teplé vody je prováděn odděleně. S touto sadou tepelného čerpadla lze realizovat jak monoenergeticky, tak také bivalentně alternativně provozované systémy. Druhý zdroj tepla (olejový/ plynový kotel bez čerpadla) lze přímo připojit k vnitřní jednotce.

Separátní čerpadlové skupiny pro topné okruhy HGU/HGM (volitelné objednání) jsou v případě potřeby vybaveny regulovanými vysoce účinnými čerpadly (0 - 10 V).

Sada sestávající z:

Vana zachycení kondenzátu pro vnější jednotku s odlučovačem oleje

Akumulační zásobník pro chladicí a topnou vodu KPS 300 (300 l)

- **Sada sestávající z:**
- Vnitřní jednotka
- Vnější jednotka
- Vana zachycení kondenzátu včetně odlučovače oleje pro vnější jednotku
- Akumulační zásobník pro chladicí a topnou vodu KPS 300 (300 litrů)

Rozsah dodávky viz strana 16

Hydraulické schéma Köln (příklad pro monoenergetický provozní režim)

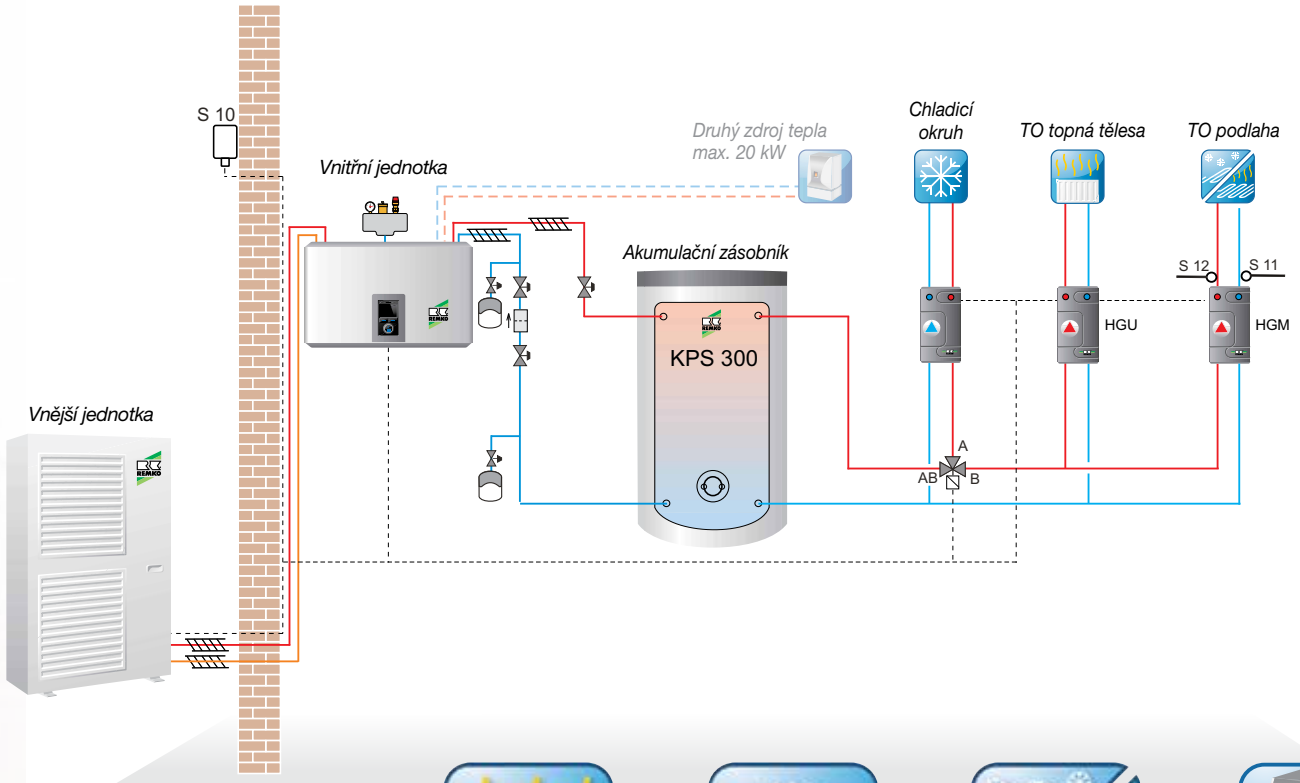

Topení **Chlazení** **Podlahové chlazení Podlahové topení** **Bivalentní**

Technické údaje

Sada tepelného čerpadla - typ Köln		WKF 85	WKF 120	WKF 180
Topný výkon min./max.	kW	1,1 - 9,3	2,5 - 12,5	3,1 - 17,7
Chladicí výkon min./max.	kW	1,6 - 9,5	3,3 - 11,9	5,5 - 14,0
Max. ztráta externího tlaku	kPa	80	80	80
Konstrukční řada		**WKF 85**	**WKF 120**	**WKF 180**
Obj. č.		256040	256045	256050

Příslušenství

Konstrukční řada	WKF 85	WKF 120	WKF 180
REMKO Smart-Count Z výroby instalovaný měřič množství tepla	259010	259010	259010
REMKO Smart-BVT Jednotka potrubí BVT, 3cestný přepínací ventil pro začlenění druhého zdroje tepla (max. 20 kW) bez oběhového čerpadla, bivalentní alternativní provoz **Pokyn:** Není možná kombinace s REMKO Smart-BVT. Možné jen v kombinaci s akumulačním zásobníkem	259014	259015	259016
REMKO Smart-Serv Inteligentní prevence, vestavěné topné tyče s příkonem 9 kW pro monoenergetický provoz včetně funkce nouzového vytápění. **Pokyn:** Není možná kombinace s REMKO Smart-BVT	259024	259025	259026
Sada čerpadla topného okruhu HGU Skupina čerpadla topného okruhu s regulovanými otáčkami (0 - 10 V)/nesměšované	259035	259035	259035
Sada čerpadla topného okruhu HGM Skupina čerpadla topného okruhu s regulovanými otáčkami (0 - 10 V)/směšované	259036	259036	259036

Další příslušenství viz strana na straně 38.

SADY S TEPELNÝMI ČERPADLY

Typ Dortmund

Sada tepelného čerpadla typu Dortmund pro sérii zařízení WKF 85-180

Tato sada tepelného čerpadla je pro uživatele, kteří vedle funkce topení chtějí zajistit také ohřev teplé vody pomocí systému tepelného čerpadla. Přídavně lze v případě potřeby v létě aktivovat funkci chlazení. Ohřev teplé vody se provádí v této sadě pomocí separátního emailovaného zásobníku s objemem 300 litrů. Vysoce účinné čerpadlo topného okruhu ve vnitřní jednotce dokáže přímo napájet topný okruh topnou vodou.

Sada sestávající z:

3cestný přepínací ventil, 5/4“

Vana zachycení kondenzátu pro vnější jednotku s odluč. oleje

Zásobník pro ohřev teplé vody emailovaný EWS 300 (300 litrů)

- **Sada sestávající z:**
- Vnitřní jednotka
- Vnější jednotka
- Akumulační zásobník pro ohřev teplé vody emailovaný EWS 300 (300 litrů)
- 3cestný přepínací ventil
- Vana zachycení kondenzátu včetně odlučovače oleje pro vnější jednotku

Rozsah dodávky viz strana 16

Hydraulické schéma Dortmund (příklad pro monoenergetický provozní režim)

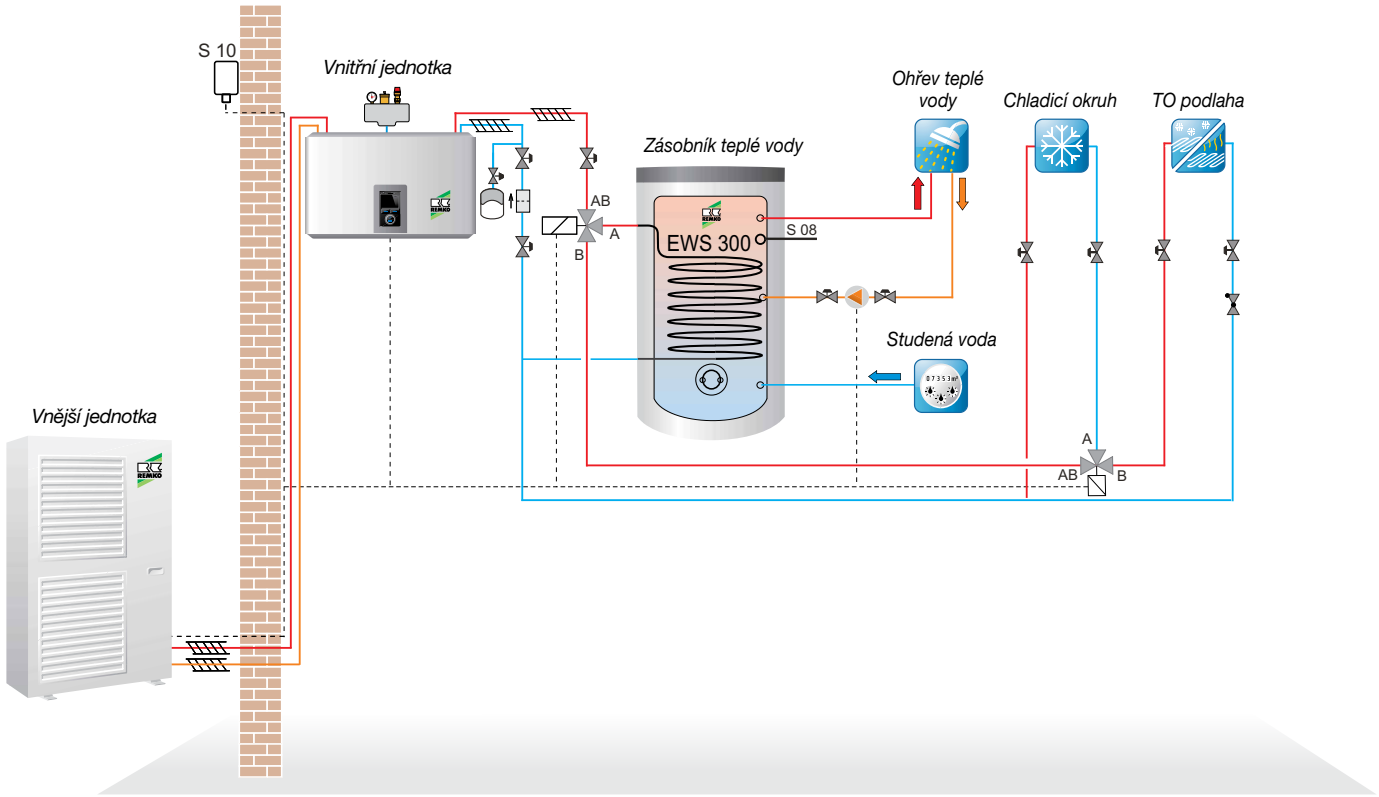

Ohřev teplé vody

Topení

Chlazení

Podlahové chlazení
Podlahové topení

Technické údaje

Sada tepelného čerpadla - typ Dortmund		WKF 85	WKF 120	WKF 180
Topný výkon min./max.	kW	1,1 - 9,3	2,5 - 12,5	3,1 - 17,7
Chladicí výkon min./max.	kW	1,6 - 9,5	3,3 - 11,9	5,5 - 14,0
Max. ztráta externího tlaku	kPa	80	80	80
Konstrukční řada		**WKF 85**	**WKF 120**	**WKF 180**
Obj. č.		256055	256060	256065

Příslušenství

Konstrukční řada	WKF 85	WKF 120	WKF 180
REMKO Smart-Count Z výroby instalovaný měřič množství tepla	259010	259010	259010
REMKO Smart-Serv Inteligentní prevence pro případ poruchy, vestavěné topné tyče s příkonem 9 kW pro monoenergetický provoz	259024	259025	259026

Viz příslušenství na straně 38.

SADY S TEPELNÝMI ČERPADLY

Typ Düsseldorf

Sada tepelného čerpadla typu Düsseldorf pro sérii zařízení WKF 85-180

Tato sada tepelného čerpadla je ideálním řešením pro uživatele, kteří vedle funkce topení chtějí zajistit také ohřev teplé vody pomocí systému tepelného čerpadla. Přídavně lze v případě potřeby v létě aktivovat funkci chlazení. Ohřev teplé vody je prováděn mimořádně efektivně prostřednictvím akumulačního zásobníku s objemem 500 litrů a elektronicky regulované stanice čerstvé vody pracující v hygienickém průtočném systému. Vysoce účinné čerpadlo topného okruhu ve vnitřní jednotce dokáže přímo napájet topný okruh topnou vodou.

Sada sestávající z:

3cestný přepínací ventil, 5/4“

Vana zachycení kondenzátu pro vnější jednotku s odluč.em oleje

Akumulační zásobník pro teplou vodu HPS 500 (500 l)

Připojovací sada viz strana 39

Stanice čerstvé vody EFS 25, úplná s čerpadlem a průtokovým spínačem

- **Sada sestávající z:**
- Vnitřní jednotka
- Vnější jednotka
- Akumulační zásobník pro teplou vodu HPS 500 (500 litrů)
- Elektricky regulovaná stanice čerstvé vody EFS 25 (připojovací sada viz strana 39)
- 3cestný přepínací ventil
- Vana zachycení kondenzátu včetně odlučovače oleje pro vnější jednotku

Rozsah dodávky viz strana 16

Hydraulické schéma Düsseldorf (příklad pro monoenergetický provozní režim)

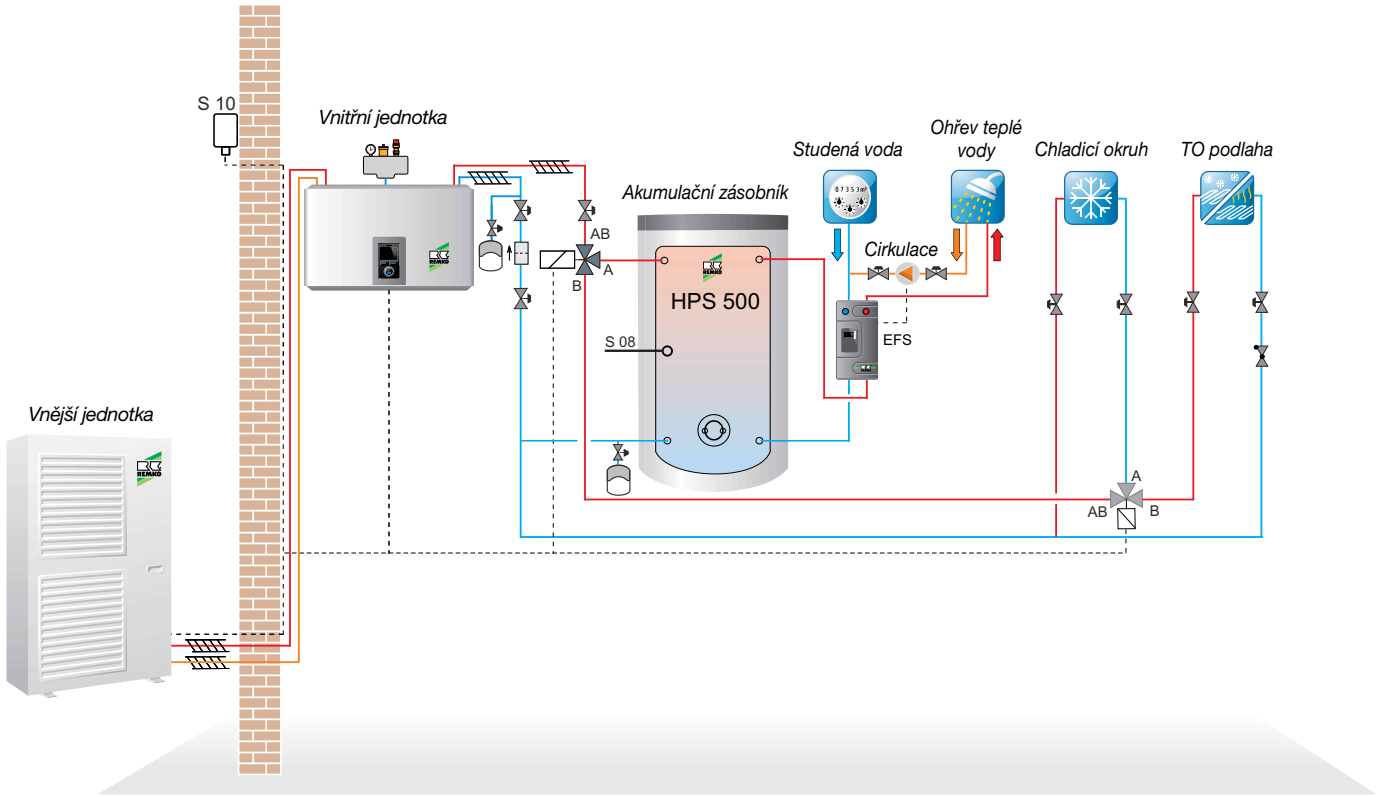

Ohřev teplé vody

Topení

Chlazení

Podlahové chlazení
Podlahové topení

Technické údaje

Sada tepelného čerpadla - typ Düsseldorf		WKF 85	WKF 120	WKF 180
Topný výkon min./max.	kW	1,1 - 9,3	2,5 - 12,5	3,1 - 17,7
Chladicí výkon min./max.	kW	1,6 - 9,5	3,3 - 11,9	5,5 - 14,0
Max. ztráta externího tlaku	kPa	80	80	80
Konstrukční řada		**WKF 85**	**WKF 120**	**WKF 180**
Obj. č.		256070	256075	256080

Příslušenství

Konstrukční řada	WKF 85	WKF 120	WKF 180
REMKO Smart-Count Z výroby instalovaný měřič množství tepla	259010	259010	259010
REMKO Smart-Serv Inteligentní prevence, vestavěné topné tyče s příkonem 9 kW pro monoenergetický provoz včetně funkce nouzového vytápění	259024	259025	259026

Viz příslušenství na straně 38.

SADY S TEPELNÝMI ČERPADLY

Typ Frankfurt

Sada tepelného čerpadla typu Frankfurt pro sérii zařízení WKF 85-180

Energeticky úsporná sada je připravena pro začlenění solárně termických systémů nebo kotlů na pevná paliva. S tepelným výměníkem s žebrovanými trubkami (zvláštní příslušenství) RWT31 lze připojit plochy kolektorů cca 8 až 15 m². Ohřev teplé vody se provádí prostřednictvím akumulačního zásobníku s objemem 800 nebo 1000 litrů a stanice čerstvé vody pracující v hygienickém průtočném systému. S touto sadou tepelného čerpadla lze realizovat jak bivalentně, tak také monoenergeticky provozované systémy. Separátní čerpadlové skupiny pro topné okruhy HGU/HGM (volitelné objednání) jsou v případě potřeby vybaveny regulovanými vysoce účinnými čerpadly (0 - 10 V).

Sada sestávající z:

2 x 3cestný přepínací ventil, 5/4“

Ponorné a kolektorové čidlo

Vana zachycení kondenzátu pro vnější jednotku s odluč. oleje

Multifunkční akumulační zásobník MPS 800 (800 litrů) nebo MPS 1000 (1000 litrů)

Připojovací sada viz strana 39

Stanice čerstvé vody EFS 25, úplná s čerpadlem a průtokovým spínačem

- **Sada sestávající z:**
- Vnitřní jednotka
- Vnější jednotka
- Multifunkční akumulační zásobník MPS 800 (800 litrů) nebo MPS 1000 (1000 litrů)
- Elektricky regulovaná stanice čerstvé vody EFS 25 (připojovací sada viz strana 39)
- 2 x 3cestný přepínací ventil
- Ponorné a kolektorové čidlo
- Vana zachycení kondenzátu včetně odlučovače oleje pro vnější jednotku

Rozsah dodávky viz strana 16

Hydraulické schéma Frankfurt (příklad pro monoenergetický provozní režim se začleněním solárního systému)

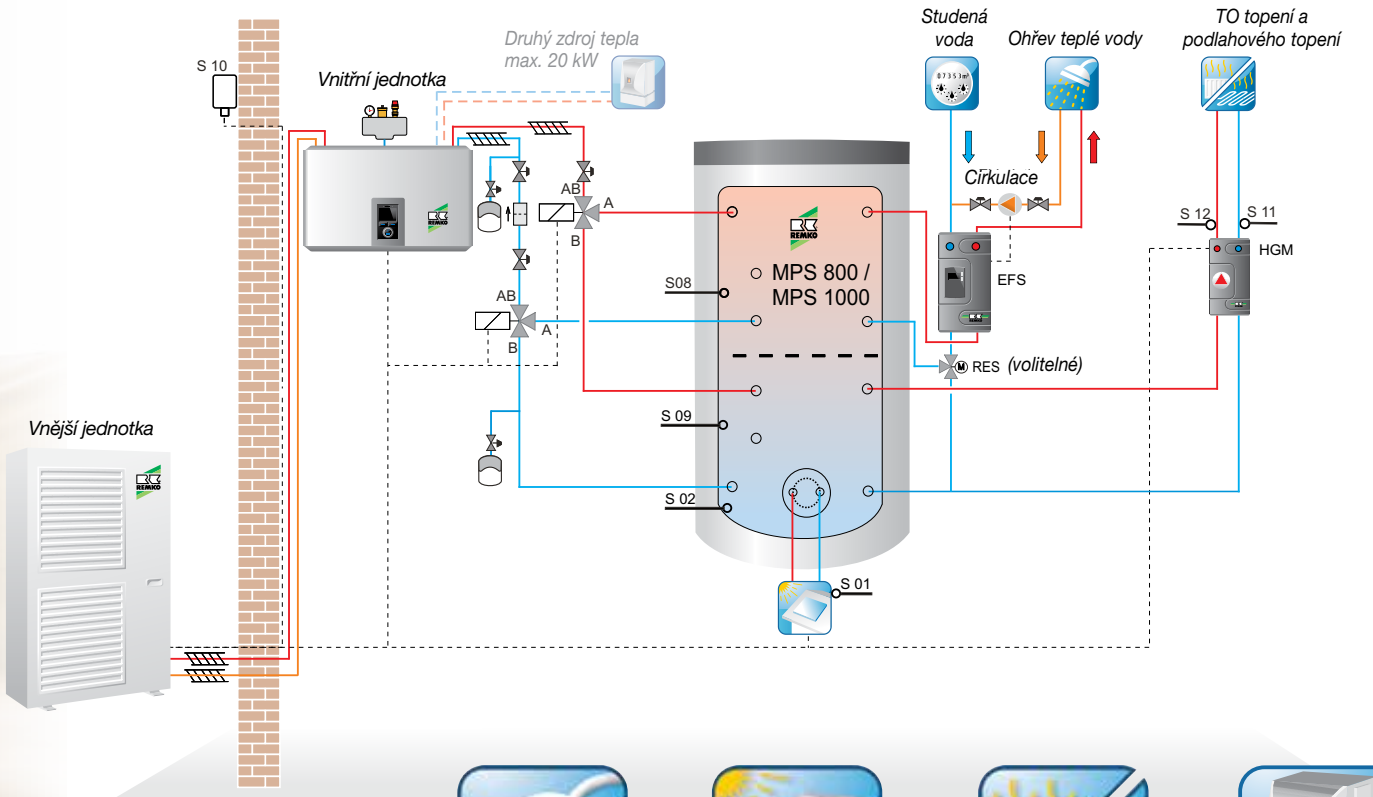

Ohřev teplé vody

Připojení solárního systému

Topení nebo podlahové topení

Bivalentní

Technické údaje

Sada tepelného čerpadla - typ Frankfurt		WKF 85	WKF 120	WKF 180
Topný výkon min./max.	kW	1,1 - 9,3	2,5 - 12,5	3,1 - 17,7
Chladicí výkon min./max.	kW	1,6 - 9,5	3,3 - 11,9	5,5 - 14,0
Max. ztráta externího tlaku	kPa	80	80	80
Konstrukční řada		**WKF 85**	**WKF 120**	**WKF 180**
s MPS 800 Obj. č.		256085	256090	256095
s MPS 1000 Obj. č.		256086	256091	256096

Příslušenství

Konstrukční řada	WKF 85	WKF 120	WKF 180
REMKO Smart-Count Z výroby instalovaný měřič množství tepla	259010	259010	259010
REMKO Smart-BVT Jednotka potrubí BVT, 3cestný přepínací ventil pro začlenění druhého zdroje tepla (max. 20 kW) bez oběhového čerpadla, bivalentní alternativní provoz **Pokyn:** Není možná kombinace s REMKO Smart-BVT. Možné jen v kombinaci s akumulačním zásobníkem	259014	259015	259016
REMKO Smart-Serv Inteligentní prevence, vestavěné topné tyče s příkonem 9 kW pro monoenergetický provoz včetně funkce nouzového vytápění. **Pokyn:** Není možná kombinace s REMKO Smart-BVT	259024	259025	259026
Sada čerpadla topného okruhu HGM Skupina čerpadla topného okruhu s regulovanými otáčkami (0 - 10 V)/směšované	259036	259036	259036

Viz příslušenství na straně 38.

SADY TEPELNÝCH ČERPADEL A SOLÁRU

Solární kolektor RSK 25

Solární kolektor RSK 25

S tepelnými, vysoce výkonnými solárními kolektory typu RSK 25 můžete svůj systém vytápění provozovat ještě efektivněji s invertorovými tepelnými čerpadly REMKO. Díky vyzrálému zpracování a speciálně vyvinuté technologii vedení tepla je využito maximální množství sluneční energie. Solární sada RSK 25-5 s 2 solárními kolektory využívá solární energii pro přípravu teplé vody. Solární sada RSK 25-10 s 4 solárními kolektory využívá solární energii pro přípravu teplé vody a podporu vytápění. Solární sady REMKO vás přesvědčí perfektně vzájemně přizpůsobenou konfigurací zařízení se známými invertorovými tepelnými čerpadly. Podle solární sady lze využívat v létě tepelné čerpadlo ke klimatizování a současně realizovat přípravu teplé vody pomocí tepelného solárního systému. Kompletní systém je řízen pomocí inteligentní regulace REMKO Smart-Control. Díky sadě tepelného čerpadla se solárními panely REMKO lze splnit skoro každé přání.

KEYMARK DIN přezkoušeno
REMKO 011-7S1695 F

Průřez solárním kolektorem RSK 25

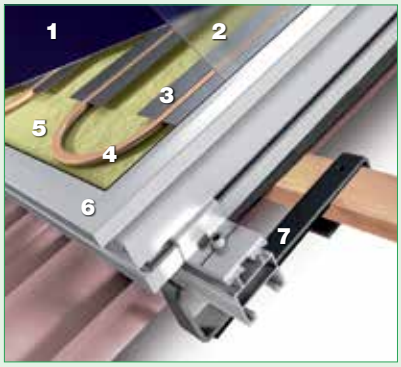

1. *Vysoce selektivní absorbční vrstva*
2. *Sklo 4 mm*
3. *Hliníkový plech absorbéru*
4. *Trubka absorbéru*
5. *Minerální vlna*
6. *Hliníkový rám, eloxovaný, bronzová barva*
7. *Montážní systém*

Technické údaje

Konstrukční řada		RSK 25
Ohřev teplé vody/podpora vytápění		ano
Montáž nad rovinou střechy		ano
Montáž na plochou střechu		ano
Montáž na přístřešek/montáž na fasádu		ano
Druh montáže		svisle, vedle sebe vodorovně, nad sebou (na vyžádání)
Potrubí		meandrové
Absorbční vrstva		vysoce selektivní
Max. počet kolektorů v sérii		4
Jmenovitý tepelný výkon	kW	1,9
Účinnost	%	79,7
Brutto plocha kolektorů	m²	2,53
Absorbční plocha	m²	2,35
Plocha apertury	m²	2,35
Objem teplonosného média	l	1,7
Přípustný provozní tlak	bar	10
Max. délka zvlněné trubky	m	25
Rozměry výška/šířka/hloubka	mm	2102/1202/80
Hmotnost	kg	44

Solární sada RSK 25-5

Solární sada sestávající ze 2 solárních kolektorů typu RSK 25 je účinným doplněním pro přípravu teplé vody.

- **Solární sada sestávající z:**
- 2x kolektory typu REMKO RSK 25 (5,06 m²)
- Spojka kolektorů, přímá
- Solární stanice
- MAG 18, expanzní nádoba
- Nástěnný držák pro MAG
- Připojovací hadice MAG
- Glykol, namíchaný 10 l
- Základní montážní sada
- Tepelný výměník s žebrovanými trubkami RWT 18
- Ponorné a kolektorové čidlo

Solární sada RSK 25-10

Solární sada sestávající ze 4 solárních kolektorů typu RSK 25 je účinným doplněním pro přípravu teplé vody a podporu vytápění.

- **Solární sada sestávající z:**
- 4x kolektory typu REMKO RSK 25 (10,12 m²)
- Spojka kolektorů, přímá
- Solární stanice
- MAG 25, expanzní nádoba
- Nástěnný držák pro MAG
- Připojovací hadice MAG
- Glykol, namíchaný 20 l
- Základní montážní sada
- Montážní rozšiřovací sada
- Tepelný výměník s žebrovanými trubkami RWT 31
- Ponorné a kolektorové čidlo

Příslušenství obsažené v solární sadě:

(další příslušenství naleznete na straně 31)

Solární stanice

Membránová expanzní nádoba

Glykol, namíchaný

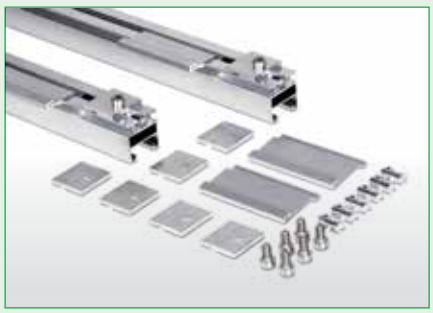

Základní montážní sada

Tepelný výměník s žebrovanými trubkami

Ponorné a kolektorové čidlo

SADY TEPELNÝCH ČERPADEL A SOLÁRU

Typ Frankfurt Solar

Sada tepelného čerpadla typu Frankfurt pro sérii zařízení WKF 85-180

Energeticky úsporná sada je připravena pro začlenění solárních tepelných systémů REMKO RSK 25-10 k tepelnému výměníku s žebrovanými trubkami RWT 31. Ohřev teplé vody se provádí prostřednictvím multifunkčního akumulačního zásobníku s objemem 800 nebo 1000 litrů a stanice čerstvé vody pracující v hygienickém průtočném systému. S touto sadou tepelného čerpadla lze realizovat jak bivalentně, tak také monoenergeticky provozované systémy.

V této sadě obsažená solární sada typu RSK 25-10 s plochou kolektorů 10,12 m² umožňuje realizovat přípravu teplé vody a podporu vytápění. Separátní čerpadlové skupiny pro topné okruhy HGU (volitelné objednání) jsou v případě potřeby vybaveny regulovanými vysoce účinnými čerpadly (0 - 10 V).

Sada sestávající z:

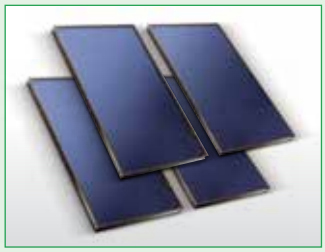

Solární sada RSK 25-10

2 x 3cestný přepínací ventil, 5/4“

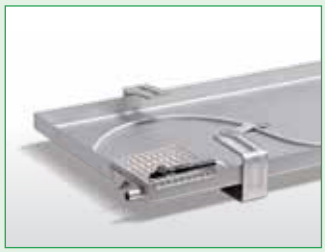

Vana zachycení kondenzátu pro vnější jednotku s odlučovačem oleje

Multifunkční akumulační zásobník MPS 800 (800 l) nebo MPS 1000 (1000 l)

Připojovací sada viz strana 39

Stanice čerstvé vody EFS 25, úplná s čerpadlem a průtokovým spínačem

- **Sada sestávající z:**
- Vnitřní jednotka
- Vnější jednotka
- Solární sada RSK 25-10
- Multifunkční akumulační zásobník MPS 800 (800 litrů) nebo MPS 1000 (1000 litrů)
- Elektricky regulovaná stanice čerstvé vody EFS 25 (připojovací sada viz strana 39)
- 2 x 3cestný přepínací ventil
- Vana zachycení kondenzátu včetně odlučovače oleje pro vnější jednotku

Rozsah dodávky viz strana 16

Hydraulické schéma Frankfurt Solar (příklad pro monoenergetický druh provozu se začleněním REMKO solární sady RSK 25-10)

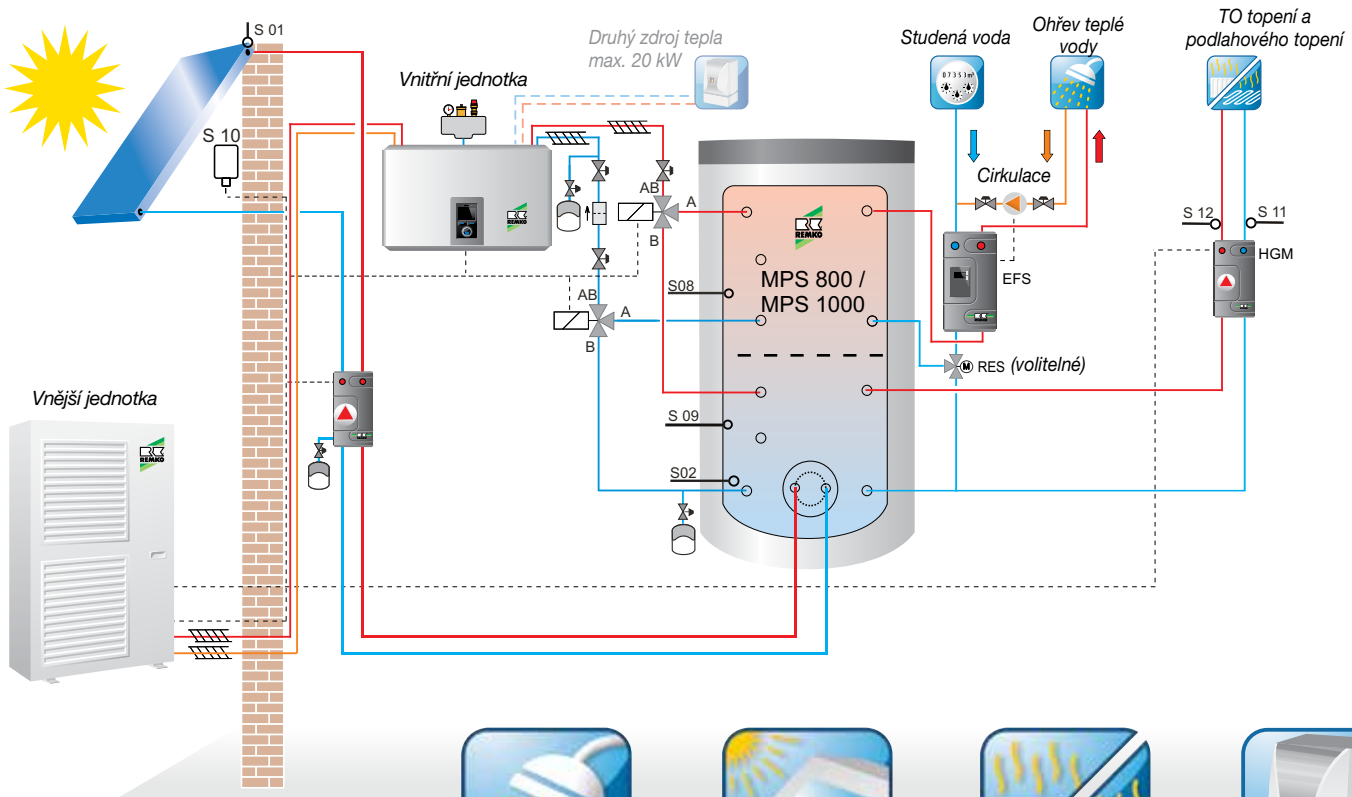

Ohřev teplé vody

Připojení solárního systému

Topení nebo podlahové topení

Bivalentní

Technické údaje

Sada tepelného čerpadla - typ Frankfurt Solar		WKF 85	WKF 120	WKF 180
Topný výkon min./max.	kW	1,1 - 9,3	2,5 - 12,5	3,1 - 17,7
Chladicí výkon min./max.	kW	1,6 - 9,5	3,3 - 11,9	5,5 - 14,0
Max. ztráta externího tlaku	kPa	80	80	80
Konstrukční řada		**WKF 85**	**WKF 120**	**WKF 180**
s MPS 800 Obj. č.		256210	256215	256220
s MPS 1000 Obj. č.		256211	256216	256221

Příslušenství

Konstrukční řada	WKF 85	WKF 120	WKF 180
REMKO Smart-Count Z výroby instalovaný měřič množství tepla	259010	259010	259010
REMKO Smart-BVT Jednotka potrubí BVT, 3cestný přepínací ventil pro začlenění druhého zdroje tepla (max. 20 kW) bez oběhového čerpadla, bivalentní alternativní provoz **Pokyn:** Není možná kombinace s REMKO Smart-BVT. Možné jen v kombinaci s akumulačním zásobníkem	259014	259015	259016
REMKO Smart-Serv Inteligentní prevence, vestavěné topné tyče s příkonem 9 kW pro monoenergetický provoz včetně funkce nouzového vytápění. **Pokyn:** Není možná kombinace s REMKO Smart-BVT	259024	259025	259026
Sada čerpadla topného okruhu HGM Skupina čerpadla topného okruhu s regulovanými otáčkami (0 - 10 V)/směšované	259036	259036	259036

Viz příslušenství na straně 38.

SADY TEPELNÝCH ČERPADEL A SOLÁRU

Typ Stuttgart Solar

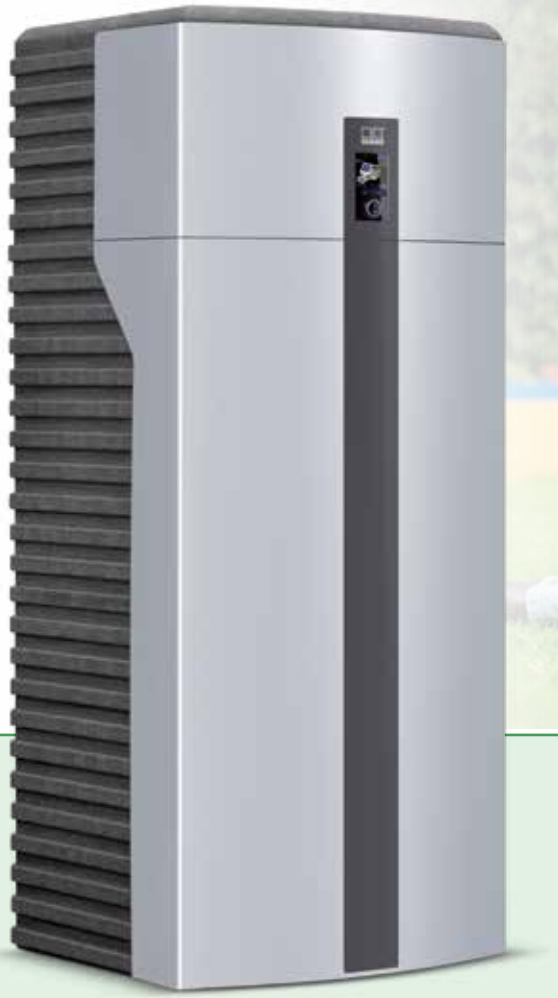

Sada tepelného čerpadla typu Stuttgart Solar pro sérii zařízení WKF 85-180 compact

Pokud je tepelné čerpadlo určeno jako jediný tepelný zdroj, tak je tato sada tepelného čerpadla ideálním řešením. Vedle funkce topení lze v případě potřeby realizovat také funkci chlazení. Ohřev teplé vody se provádí v této sadě pomocí vysoce výkonného zásobníku teplé vody s objemem 300 litrů. Přídavně lze v případě potřeby realizovat funkci chlazení s tím, že tepelný solární systém v této době zajišťuje ohřev teplé vody. Touto kompaktní konstrukcí se dosáhne mimořádně nízkého rozsahu instalace. V této sadě obsažená solární sada typu RSK 25-5 s plochou kolektorů 5,06 m^2 je ideální pro efektivní přípravu teplé vody.

Sada sestávající z:

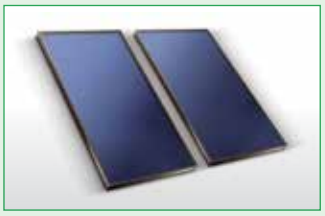

Solární sada RSK 25-5

Vana zachycení kondenzátu pro vnější jednotku s odlučovačem oleje

- **Sada sestávající z:**
- Vnitřní jednotka s integrovaným zásobníkem teplé vody s objemem 300 l
- Vnější jednotka
- Solární sada RSK 25-5
- Vana zachycení kondenzátu včetně odlučovače oleje pro vnější jednotku

Rozsah dodávky viz strana 16

Hydraulické schéma Stuttgart Solar (příklad pro monoenergetický provozní režim s napojení REMKO solární sady RSK 25-5)

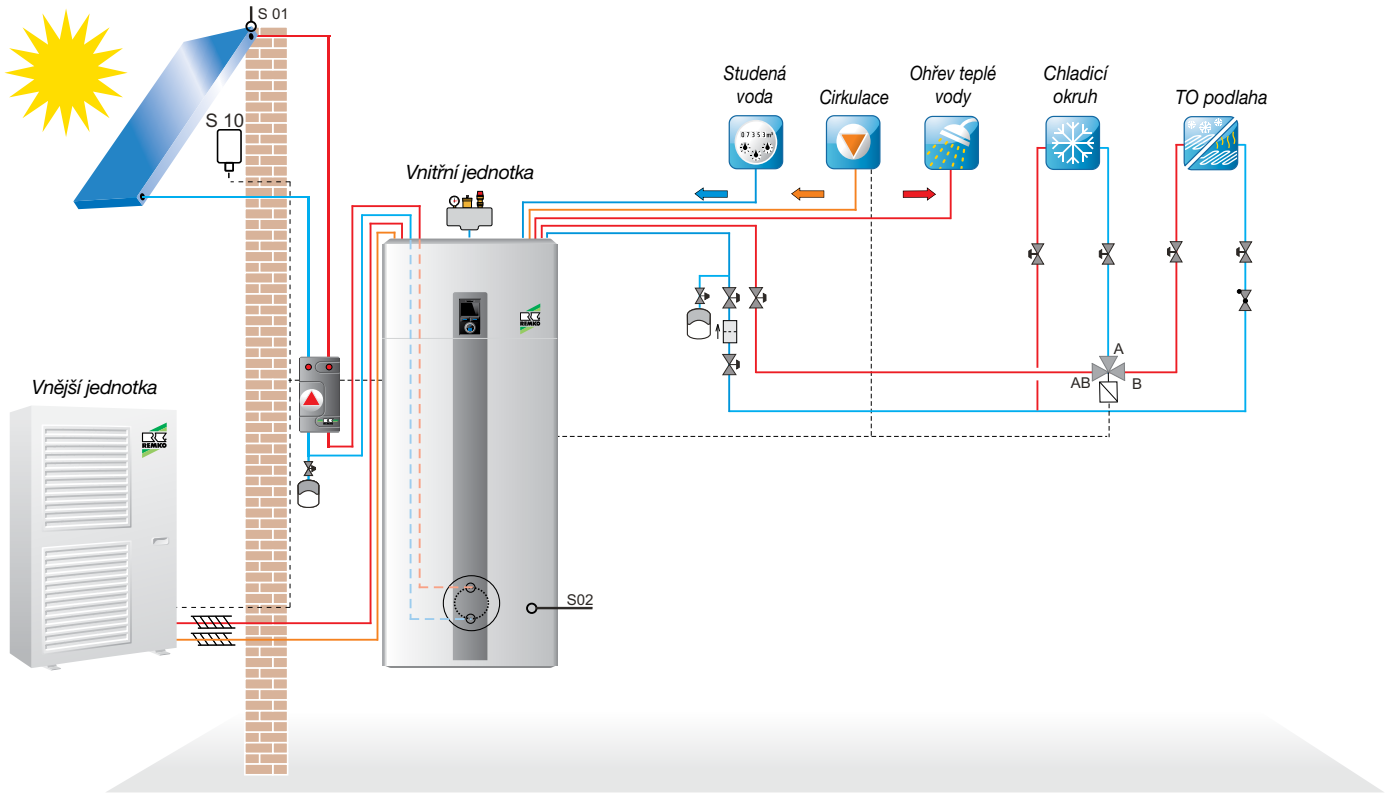

Ohřev teplé vody

Topení

Chlazení

Podlahové chlazení
Podlahové topení

Připojení solárního systému

Technické údaje

Sada tepelného čerpadla - typ Stuttgart Solar		WKF 85 compact	WKF 120 compact	WKF 180 compact
Topný výkon min./max.	kW	1,1 - 9,3	2,5 - 12,5	3,1 - 17,7
Chladicí výkon min./max.	kW	1,6 - 9,5	3,3 - 11,9	5,5 - 14,0
Max. ztráta externího tlaku	kPa	80	80	80
Konstrukční řada		**WKF 85 compact**	**WKF 120 compact**	**WKF 180 compact**
Obj. č.		256225	256230	256235

Příslušenství

Konstrukční řada	WKF 85 compact	WKF 120 compact	WKF 180 compact
REMKO Smart-Count Z výroby instalovaný měřič množství tepla	259010	259010	259010
REMKO Smart-Serv Inteligentní prevence, vestavěné topné tyče s příkonem 9 kW pro monoenergetický provoz včetně funkce nouzového vytápění	259021	259022	259023

Viz příslušenství na straně 38.

SYSTÉMY ZÁSOBNÍKŮ

Akumulační zásobník pro topnou vodu

- Univerzálně použitelný jako paralelní akumulační zásobník (hydraulická výhybka) nebo jako sériový akumulační zásobník
- Se zaslepovacím víkem příruby D240 pro dovybavení o tepelný výměník s žebrovanými trubkami RWT 31
- Elektrické ponorné topné těleso se závitem 6/4“
- Max. provozní teplota 95 °C
- Max. provozní tlak 3 bary
- Zkušební tlak 4,5 bary
- Ochranný nátěr proti korozi, vnější
- 9 připojovacích otvorů se závity (11 u MPS800/ MPS1000) 6/4“ IG se zpětnou klapkou
- 4 objímky se závitem 1/2“ pro ponorná čidla/ teploměry
- Z kvalitní oceli S235 dle DIN EN 10 025/10 111
- Vysoce účinná 2misková tepelná izolace, 100 mm, stříbrně šedá

Typ přístroje		HPS 500	MPS 800	MPS 1000
Typ zásobníku		Akumulační zásobník	Zásobník s vrstvovým ohřevem	
Výška s izolací	mm	1725	1785	2135
Průměr s izolací	mm	850	990	990
Průměr bez izolace	mm	650	790	790
Klopný rozměr bez izolace	mm	1670	1750	2090
Hmotnost	kg	113	157	176
Obj. č.		270300	270380	270400

Zásobník topné/chladicí vody

- Univerzálně použitelný jako paralelní akumulační zásobník (hydraulická výhybka) nebo jako sériový akumulační zásobník
- Možnost dovybavení čisticím víkem příruby D180 pro dovybavení
- Možnost dovybavení o tepelný výměník s žebrovanými trubkami RWT 18
- Elektrické ponorné topné těleso se závitem 6/4“
- Provozní teplota min. 0 °C, max. 95 °C
- Provozní tlak 3 bar
- Kotel z ocelového plechu S235 dle DIN EN 10 025/10 111
- 4 otvory s připojovacím závitem AG 5/4“
- Vnější plášť z ocelového plechu s práškovým lakováním ve stříbrně šedé barvě
- Vnější plášť vyztužen lemem
- Vysoce hodnotná PUR-izolace 50 mm (bez FCKW, HFCKW a HFKW), difuzní utěsnění proti vodním parám
- Kanál čidla pro variabilní umístění čidla

Typ přístroje		KPS 300
Výška s izolací	mm	1797
Průměr	mm	600
Klopný rozměr bez izolace	mm	1835
Hmotnost	kg	125
Obj. č.		270250

NOVÁ IZOLACE
ÚSPORA ENERGIE AŽ 21 %

Zásobník pro ohřev teplé vody

- Emailovaný s dvojitě vinutým tepelným výměníkem z hladkých trubek s mimořádně velkou teplosměnnou plochou 3,5 m²
- Vnitřní zásobník s hořčíkovou ochrannou anodou dle DIN 4753
- PUR-izolace 50 mm (bez FCKW, HFCKW a HFKW)
- Provozní tlak max. 10 bar
- Max. provozní teplota 95 °C
- Možnosti připojení cirkulace s vnějším závitem 3/4“
- Přívod studené vody a vývod teplé vody s vnitřním závitem 1“
- S čisticím víkem příruby D180
- Možnost dovybavení o přírubové vestavné topení (ochrana proti legionellám) nebo tepelný výměník s žebrovanými trubkami RWT 18

Typ přístroje		EWS 300
Výška	mm	1435
Průměr	mm	680
Klopný rozměr	mm	1595
Hmotnost	kg	170
Obj. č.		270100

TECHNIKA ZÁSOBNÍKŮ - PŘÍSLUŠENSTVÍ

Systémy zásobníků

Elektrické přídavné topení 6 kW - sada pro akumulační zásobník KPS/MPS/HPS

Elektrické přídavné topení 6/4“ pro instalaci do akumulačního zásobníku. Včetně regulátoru teploty a bezpečnostního omezovače teploty. Připojitelné 2, 4 nebo 6 kW.

Obj. č. 260063

Přírubové vestavné topení pro EWS 300

Sestávající z vysoce hodnotného trubkového topného tělesa, které se izolovaně nasadí na přírubovou desku. Obsahuje ochranný svodový rezistor, teplotní čidlo a bezpečnostní teplotní omezovač. Max. provozní tlak 10 bar. Topný výkon 6 kW.

Pokyn: Není vhodné pro akumulační zásobník série HPS/MPS/KPS.

Obj. č. 260160

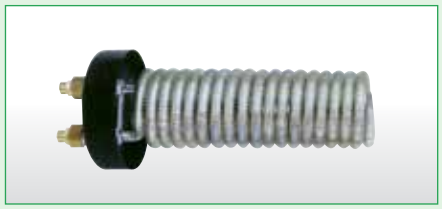

Tepelný výměník s žebrovanými trubkami

Pro přídavné nepřímé vytápění, např. prostřednictvím solárního systému

Typ přístroje		RWT 18	RWT 31
Vhodný pro akumulační zásobník	Typ	EWS 300 KPS 300	HPS 500 MPS 800 MPS 1000
Plocha tepelného výměníku	m²	1,40	3,10
Instalační poloha	mm	440	530
Připojení G	palce	3/4	1
Obsah	Ø	1,50	2,50
Příruba	Ø	180/8 otv.	240/12 otv.
Obj. č.		260200	260210

PROGRAM PŘÍSLUŠENSTVÍ PRO INVERTOROVÁ TEPELNÁ ČERPADLA

Vnější jednotka

Spojovací vedení mezi vnější a vnitřní jednotkou

Pro WKF 85-180, 180 Duo ⅜ ⅝“ Ø

Obj. č. 260010

Podlahová konzole

Podlahová konzole s tlumiči vibrací pro vnější jednotku, délka 1 m WKF 85-180, WKF 180 Duo (2x)

Obj. č. 260020

Sada nástěnné konzole pro nástěnnou montáž vnější jednotky

Pro typ přístroje	Typ	Obj. č.
WKF85 (compact)	WKM560	260085
WKF120 (compact)	WKM560	260085
WKF180 (compact)	WKM560+	260078
WKF180 Duo (2x)	WKM560+	260078
Sada pro oddělení dílů izolace		1613900

Elektrické topení odvodu kondenzátu

Elektrické topení odvodu kondenzátu, teplotně regulované pro bezpečný odvod kondenzační vody při vnějších teplotách pod bodem mrazu.

Obj. č. 260045

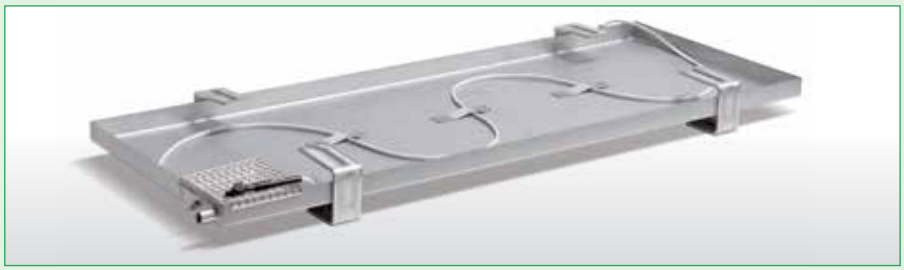

Vana zachycení kondenzátu včetně odlučovače oleje

Vana pro zachycení kondenzátu včetně odlučovače oleje z ušlechtilé oceli pro vnější jednotku s teplotně regulovaným topením odtoku kondenzátoru, s mřížkou pro zachycení listí a s odlučovačem oleje podle § 62, odst.1, WHG (zákon o hospodaření s vodou).

Obj. č. 260125

Vnitřní jednotka

Dálkové ovládání REMKO Smart-Control

Pomocí kabelového dálkového ovládání lze nastavovat veškeré funkce tepelného čerpadla a topných okruhů. Realizovat lze prostorově řízenou teplotní regulaci topných okruhů (FBH nebo radiátory). Kromě toho je integrována také regulace rosného bodu.

Obj. č. 248105

Systém čerstvé vody

Sada zpětného vedení RES pro EFS 25 k připojení akumulačního zásobníku

RES včetně trubek pro připojení zásobníku a 3cestný přepínací ventil pro teplotně závislé vrstvení v akumulačním zásobníku.

Pro akumulační zásobník	Obj. č.
HPS 500	259030
MPS 800	259031
MPS 1000	259032

Sada pro připojení akumulačního zásobníku

Pro přímé připojení stanice čerstvé vody EFS 25 k akumulačnímu zásobníku.

Pro akumulační zásobník	Obj. č.
HPS 500	259040
MPS 800	259041
MPS 1000	259042

Čerpadlo se sestavou potrubí

Regulovatelné, vysoce účinné cirkulační čerpadlo včetně skupiny trubek pro přímé připojení k EFS 25.

Obj. č. 259052

Snímač impulzů

Snímač impulzů pro realizaci impulzně řízeného cirkulačního čerpadla přes REMKO Smart-Control.

Obj. č. 259045

Elektricky regulovaná stanice čerstvé vody EFS 25

Pro hygienický ohřev teplé vody ve spojení s akumulačními zásobníky. Kompletní s elektronickou regulací, vysoce účinné čerpadlo s regulovanými otáčkami, spínač průtoku a deskový tepelný výměník. Tepelný výměník pro velký odběrový výkon 25 l/min., připraven k montáži a s krytem. Vhodný pro montáž na zásobník nebo na stěnu.

Obj. č. 260155 EFS 25

PROGRAM PŘÍSLUŠENSTVÍ PRO INVERTOROVÁ TEPELNÁ ČERPADLA

Hydraulika

Sada čerpadla topného okruhu HGU

Sestávající z čerpadla topného okruhu s regulací otáček (0 - 10 V) bez směšovače, kulové kohouty s teploměrem

Obj. č. 259035

3cestný přepínací ventil, 5/4“

Elektricky ovládaný přepínací ventil/3cestný ventil 5/4“ pro ohřev teplé vody a separátní chladicí okruh (čtyřtrubkový systém).

Obj. č. 260072

3cestný přepínací ventil, 6/4“

Elektricky ovládaný přepínací ventil/3cestný ventil 6/4“ pro ohřev teplé vody a separátní chladicí okruh (čtyřtrubkový systém) pro WKF 180 DUO.

Obj. č. 259055

Přepouštěcí ventil

Přepouštěcí ventil 1“ pro zajištění minimálního průtoku.

Obj. č. 260080

Příložná čidla

Příložné čidlo pro napojení teplotně řízeného cirkulačního čerpadla přes Smart-Control u topného okruhu se směšovačem (jsou potřebné 2 kusy)

Obj. č. 259060

Sada čerpadla topného okruhu HGU

Sestávající z čerpadla topného okruhu s regulací otáček (0 - 10 V) bez směšovače, kulové kohouty s teploměrem, 2x příložné čidlo

Obj. č. 259036

Ponorná čidla

Ponorné čidlo pro napojení
- referenční čidlo solárního akumulačního zásobníku
- zásobník teplé vody EWS 300
- univerzální čidlo akumulačního zásobníku

Obj. č. 259062

Kolektorové čidlo

Ponorné čidlo pro začlenění solárních systémů

Obj. č. 260102

PROGRAM PŘÍSLUŠENSTVÍ PRO SOLÁRNÍ KOLEKTORY

Solární systémy

3cestný přepínací ventil Solar, 1“

Elektricky ovládaný přepínací ventil/3cestný 1“ pro tepelné solární systémy (obsažen v sadě tepelné čerpadlo se solárem)

Obj. č. 260800 Cena 189,-

Glykol

Teplonosná kapalina s ochranou proti korozi pro solární systémy (obsažena v REMKO solární sadě)

Obj. č. 260805 10 l

Obj. č. 260806 20 l

Spojka kolektorů, přímá

Pro spojení solárních kolektorů RSK 25 (obsaženo v REMKO solární sadě)

Obj. č. 260810

Montážní spojka pro vedení kolektoru

Pro připojení solární zvlněné trubky k solárnímu kolektoru RSK 25 (obsažena v montážní sadě zvlněné trubky)

Obj. č. 260865

Sada pro montáž solárních kolektorů na plochou střechu

RSK 25-5, sestávající z: 3x úhelník pro plochou střechu, 1x pojistný kříž

Obj. č. 260842

RSK 25-10, sestávající z: 5x úhelník pro plochou střechu, 1x pojistný kříž

Obj. č. 260843

Zvlněná trubka s izolací Aerogel pro RSK 25-5 a RSK 25-10

Provedení	Obj. č.
Role 10 m, včetně montážní sady	260866
Role 15 m, včetně montážní sady	260867
Role 20 m, včetně montážní sady	260868
Zvlněná trubka,bm. (max. 25 m)	260869
Montážní sada, volná	260870

Sada střešních kotev pro montáž solárních kolektorů nad střešní krytinou, kompletní

Pro solární sadu	Pro typ tašky	Obj. č.
RSK 25-5	Frankfurtská taška	260850
RSK 25-10	Frankfurtská taška	260855
RSK 25-5	Taška bobrovka	260851
RSK 25-10	Taška bobrovka	260856
RSK 25-5	Břidlicová taška	260852
RSK 25-10	Břidlicová taška	260857
RSK 25-5	Nezávisle na krokvích	260853
RSK 25-10	Nezávisle na krokvích	260858

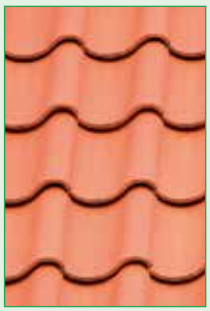

Frankfurtská taška

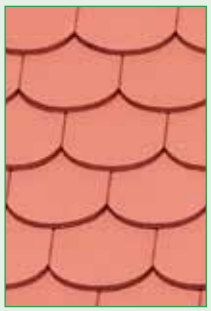

Taška bobrovka

Břidlicová taška

NOVÝ ONLINE KONFIGURÁTOR HYDRAULIKY

Plánování tepelných čerpadel REMKO je jednoduché

Na stránce www.REMKO.cz je k dispozici jednoduchý a bezplatný nástroj, se kterým lze v pouze 5 krocích vygenerovat individuální schémata hydrauliky pro tepelná čerpadla.

Vyzkoušejte si to...

www.remko.cz

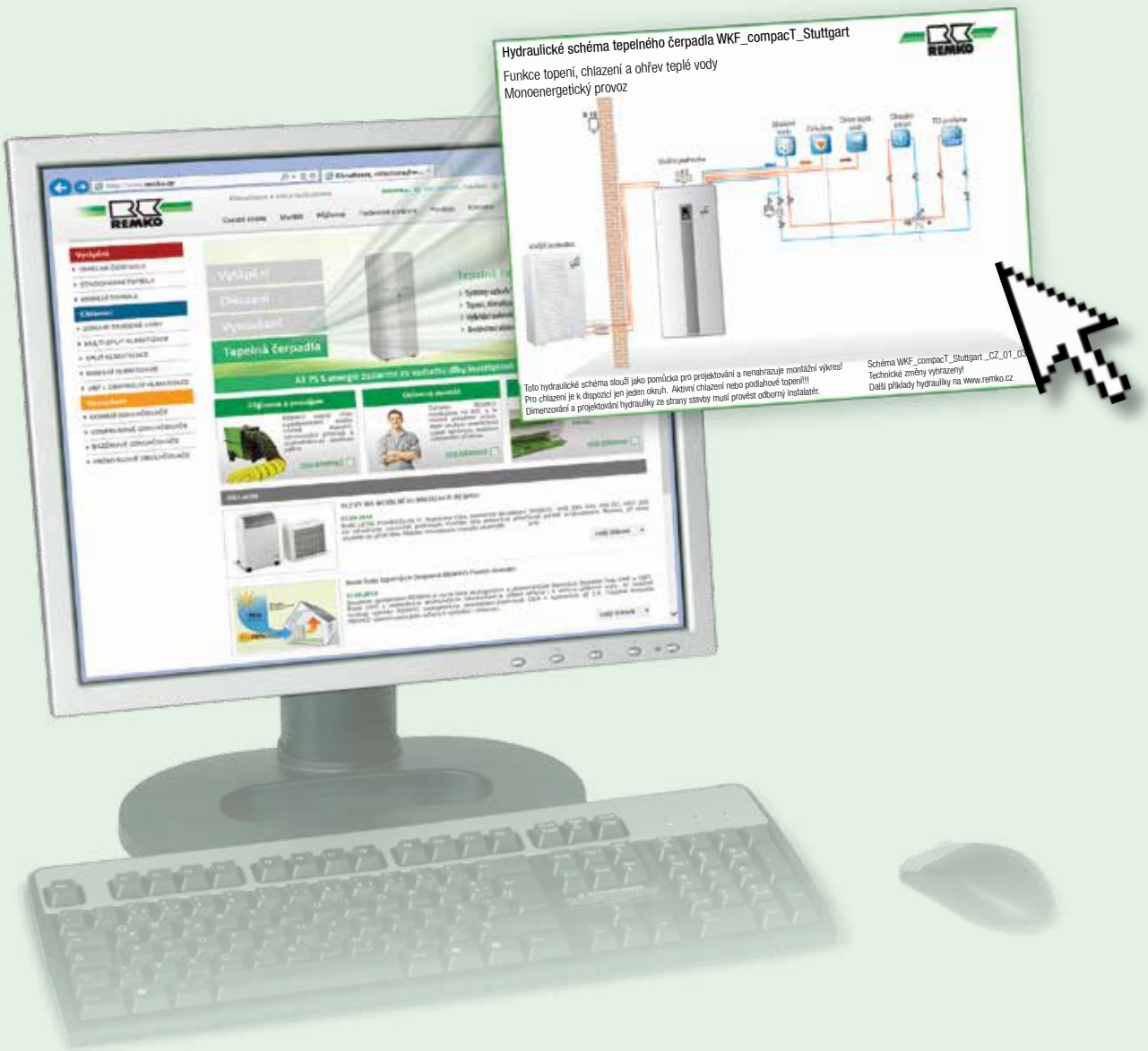

PŘEHLED DODÁVANÉHO SORTIMENTU

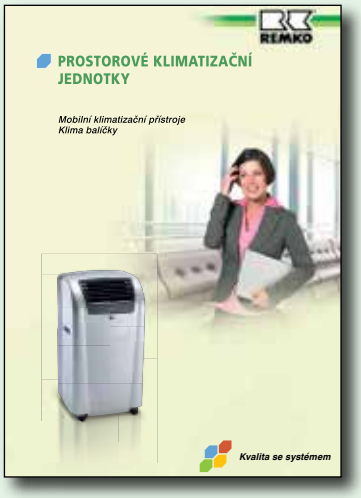

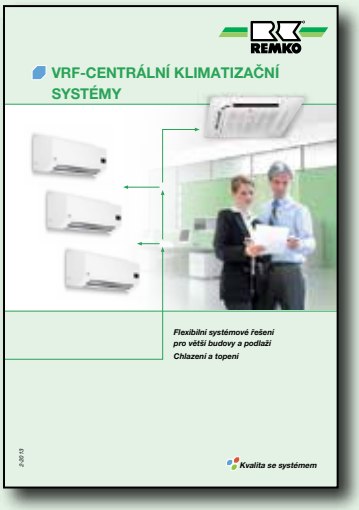

REMKO – ORGANIZACE ROZŠÍŘENÁ V EVROPĚ

… a jediná ve vaší blízkosti.
Využijte našich zkušeností a konzultací.

Konzultace

Díky intenzivním školením předáváme naše odborné znalosti našim spolupracovníkům a zákazníkům. To nám přináší pověst více než dobrého a spolehlivého dodavatele. REMKO je partner, který může vyřešit vaše problémy.

Prodej

REMKO poskytuje nejen dobře vybudovanou obchodní síť doma i v zahraničí, ale i kvalifikované odborníky v prodeji. Zástupci firmy REMKO jsou obchodníci, kteří dokáží poskytnout i odbornou pomoc v oblastech teplovzdušného vytápění, odvlhčování a klimatizace.

Služba zákazníkům

Naše přístroje pracují precizně a spolehlivě. Přesto se někdy může vyskytnout porucha, a pak jsou na místě naše služby zákazníkům. Naše zastoupení vám zaručuje stálý, rychlý a spolehlivý servis. Mimo prodej jednotlivých agregátů nabízíme našim zákazníkům dodávky systémů na klíč včetně projekčního a inženýrského zabezpečení.

REMKO, s. r. o.
Teplovzdušná, odvlhčovací a klimatizační zařízení
Prodej – montáž – servis – pronájem

areál Letov
Beranových 65
199 02 Praha 9 – Letňany
Tel/fax: 234 313 263
Tel: 283 923 089
Mobil: 602 354 309
E-mail remko@remko.cz
Internet www.remko.cz

Technické změny vyhrazeny, údaje bez záruky!

MS/PD/10/3.13